Golpiza a un Sacerdote

INF. COLS. 4, 5 Y 6

XEROX
Solicite demostración
TEL. 2-16-86 y 2-46-04
FAX
XEROX

$1000 PESOS M/N
Meridiano De Nayarit
Tepic, Nay., Sábado 3 de Marzo de 1990. AÑO XLVI EPOCA II Num. 1,131

Impulsar Más la Democracia Para Fortalecer la Unidad

No Habrá Alianza de la Izquierda: PARM

POR LORENA HERNANDEZ

Se descarta la posibilidad de alianzas entre las fuerzas de izquierda; Miguel Castro Bustos, dirigente estatal del Partido Auténtico de la Revolución Mexicana (PARM), dijo que los partidos de oposición lanzarán sus candidatos en forma independiente.

Castro Bustos señaló que tanto el Partido de la Revolución Democrática (PRD), como el Popular Socialista, dejaron de asistir a las asambleas interpartidistas con las que se pretendía lanzar candidatos comunes.

El lunes próximo arribará a la entidad, en visita de trabajo, el Presidente del Comité Ejecutivo Nacional del PARM, Enrique Cantú Rosas, para supervisar el trabajo electoral del comité estatal, precisó.

Asimismo apuntó que por indicaciones del CEN del PARM, en Nayarit no se efectuarán alianzas con ningún otro partido u organización política.

Cantú Rosas dialogará con los parmistas de la entidad y realizará una evaluación de los trabajos realizados en relación con el proceso electoral que se avecina.

Castro Bustos aseguró que al no conformarse un frente unido de la izquierda nayarita, habrá menos posibilidades de aisladamente obtener puestos de elección popular.

Modernizar la Educacion

MEXICO, D.F. (NOTIPRESS).- Nos preocupa que muchos mexicanos no tengan capacidades y habilidades para incorporarse al proceso productivo el bajo nivel académico de muchos estudiantes, y la falta de vinculación entre el sector productivo y educativo.

Pase a la Pag. 4

✦Señaló Navarro Quintero el Compromiso con los que Nada Tienen

Porque se impulse más la democracia, para fortalecer la unidad y poder así entrar de lleno todos al campo de la justicia social, con el abanderamiento de los problemas del área de la solidaridad, para con los que menos tienen.

Se pronunció el candidato

a la presidencia del Comité Directivo Estatal del PRI, Arq. José Ramón Navarro Quintero, al reunirse con los priístas de los municipios de Amatlán de Cañas, Ahuacatlán, Jala e Ixtlán del Río, durante su gira de ayer viernes 2 de marzo.

Un día antes, en su visita al municipio de San Pedro Lagunillas, Navarro Quintero felicitó a los ciudadanos de Tepeltitic, por ser cien por ciento priístas.

Municipal del PRI en ese lugar, hayan acudido a emitir su sufragio, todos los militantes registrados en el censo priísta.

Por su parte, el candidato a la secretaría general del CDE del PRI, Dr. José Lucas Vallarta Robles, luego de agradecerles a los presentes, su respuesta al llamado del partido, les pidió su apoyo y su voto razonado en favor de la fórmula que integran el Arq. José Ramón Navarro Quintero y él mismo, para así alcanzar una alta votación, el domingo 4 de marzo.

En estas mismas reuniones, quedó claro, que solo los militantes que voten para elegir al nuevo presidente y al secretario del CDE del PRI, tendrán derecho a reclamar, en caso de que las cosas

Les reconoció, el hecho de que durante el último proceso interno del partido, para elegir por medio del voto directo y secreto, a los nuevos dirigentes del Comité

en el partido, no marchen bien, nadie más.

Porque luego se dá el caso ‑se dijo aquí‑ que los que no votan, ni son miembros del partido, son los que más exijen, aún sin tener derecho para ello. Por eso la importancia de emitir nuestro sufragio, el domingo 4 de marzo.

En estas 16 asambleas de diálogo de los candidatos con los priístas, ha comprobado el actual responsable de la dirigencia estatal del PRI, Dip. Jorge Schiaffino Isunza, Delegado General del CEN de nuestro partido, de la unidad que priva entre la militancia de toda la entidad.

Pase a la Pag. 4

✦Fueron Judiciales Federales los Agresores, Afirman

Sacrílegos, infames, hijos del maligno, "mira que andar golpeando a un padrecito", fue la expresión de mujeres católicas de la cabecera municipal de Ahuacatlán, que intervinieron decididamente para que el sacerdote Luis María Guereña no fuera golpeado por supuestos agentes antinarcóticos dependientes de la Procuraduría General de la República (PGR) adscritos a Ixtlán del Río, bajo la responsabilidad del comandante Gerardo Velázquez Ayala.

Los chicos que pertenecen a la Subprocuraduría de Investigación y Lucha contra el Narcotráfico, andaban en el poblado de Ahuacatlán checando información relacionada con supuestos socios del narcotraficante Rafael Caro Quintero y el presunto narco Jesús Avilés Palma, propietario del hotel Corita de Tepic, quienes tienen tierras en Ahuacatlán e Ixtlán del Río. En un retén interceptaron al cura Luis María Guereña, de 40 años de edad, perteneciente a la diócesis de Guadalajara, Jalisco, quien fue bajado de su automóvil a empellones y tratado con palabras altisonantes, aún después de haberse identificado como sacerdote.

Por otra parte, aquí en Tepic, el padre David de la Diócesis de Tepic señaló que tal arbitrariedad le fue manifestada al gobernador Celso Delgado Ramírez y a la Procuraduría General de Justicia, "para que se tomen cartas en el asunto".

Sin embargo, hasta ayer tarde, no se sabía aún si la Procuraduría de Justicia de Nayarit había logrado la identificación y el arresto de los prepotentes agentes antinarcóticos destacamentados en la entidad.

Al padre Luis María lo querían vincular en tráfico de enervantes (G.A.T.)

El Día 6 Donaldo Colosio en Tepic

POR PATRICIA RAMIREZ

El próximo seis de marzo estará en Nayarit, Luis Donaldo Colosio Murrieta, presidente del CEN del Partido Revolucionario Institucional, para la toma de protesta de los nuevos comités seccionales, municipales y el estatal.

Jorge Federico Schiaffino Isunza, delegado nacional del PRI, dijo que Nayarit, será el primer estado donde los procesos de elección, fueron producto de la consulta a la base priísta.

"Tendrá un gran significado la visita de nuestro dirigente nacional, pues tendrá oportunidad de verificar, que la democracia imperó en la elección de candidatos y de representantes", indicó Schiaffino Isunza.

"Colosio Murrieta será

Pase a la Pag. 4

No Está México Para Agradar al Gobierno Estadounidense

POR HECTOR VELASCO

MEXICO, D.F. (NOTIPRESS).- Legisladores y partidos políticos manifestaron su rechazo al certificado de buena conducta que otorgó el gobierno de Estados Unidos a México por su ayuda en el combate al narcotráfico...

Aseguraron que este aval constituye una flagrante violación a la soberanía nacional y es inaceptable porque es una poderosa arma de presión norteamericana en contra de nuestro país.

Los legisladores Francisco Ortiz Mendoza del PPS, Oscar Mauro Ramírez Ayala del PARM, y Jesús Ortega del PRD coincidieron en señalar que el gobierno mexicano debe mandar con firmeza respeto a su soberanía y exigir que no sea incluido en ninguna lista certificación de buena o mala conducta.

El diputdo del PPS Francisco Ortiz Mendoza indicó que la lucha que emprende México contra el narcotráfico no es para agradar al gobierno estadounidense, sino por exigencias internas y resaltó que deben investigarse las labores de espionaje que vulneran la soberanía.

Falso

Pablo Maldonado

Regidores veracruzanos, síndicos, chilangos, candidatos de "jalisquillo", de Mascota, como Mascorro Toro; o que ya han sido presidentes municipales en Compostela.

Y aquí, cabe el comentario preguntando:

¿Qué no habrá un naturalito tepicense, que haya nacido aquí, que haya estudiado aquí, o cuando menos vivido entre nosotros, que pueda hacerse cargo de la Presidencia Municipal de Tepic?

Los tepicenses, se dice que son fríos y que no quieren a su ciudad, tan bonita que es y tan alejada de las posibilidades de un buen Alcalde. Esta histórica ciudad de Tepic tuvo que padecer a sinvergüenzas como Braulio Pérez Valdivia, profesor rural de por allá de Santa María del Oro. Aquí, pues, cualquier

PASE A LA PAG. 4

Más Beneficiados con las Jornadas Médicas del DIF

Esta mañana se dieron a conocer los resultados de pacientes atendidos por el sistema DIF Estatal y el grupo "I Care International", en la Primer Jornada de Optometría, realizada en la Peñita de Jaltemba, del municipio de Compostela.

Gracias a las gestiones realizadas por la titular del DIF Nayarit, señora María Eugenia Espriú de Delgado, fue posible atender del 20 al 26 del pasado mes de febrero, a mil 500 pacientes de diversas comunidades de todo el

Pase a la Pag. 3

Injusticia con los Maestros de Telesecundarias

POR LORENA HERNANDEZ

Maestros de telesecundaria permanecen desde anteayer en un plantón en la Plaza de los Constituyentes, frente a Palacio de Gobierno, para demandar su basificación en el Sindicato Nacional de Trabajadores de la Educación (SNTE).

José Luciano Camberos, vocero de la organización magisterial señaló que han pedido al gobernador Celso Delgado su intervención a fin de resolver su problema sindical.

Precisó que un total de cuatrocientos treinta y siete maestros que laboran en toda la entidad en escuelas telesecundarias, se han visto afectados por las decisiones de la sección sindical del SNTE.

Añadió que como maestros y con la documentación en regla tienen el derecho de obtener la membresía del SNTE, pero hasta el momento se ha negado su integración al sindicato.

Luciano Camberos aseguró que dialogarán con el Secretario de Fomento Educativo, Ignacio Langarica Quintana, a fin de que sea el conducto mediador con el SNTE.

Puntualizó que sus demandas han sido planteadas desde septiembre del año anterior y por razones que desconoce la sección sindical del SNTE les ha negado su integración.

Información del Concurso de Becas Para la Universidad Panamericana de Guadalajara

El tercer Concurso para la obtención de 16 becas profesionales en la Universidad Panamericana de Guadalajara, Jalisco, se efectuará este martes 13 de marzo, a las cinco de la tarde, en las instalaciones de la Secretaría de Fomento Educativo, ubicadas en el Fraccionamiento Ciudad del Valle en Tepic.

El Departamento de Becas de Gobierno del estado de Nayarit, a cargo de la profesora Brunilda Peña Aguirre informó también, que la invitación para este examen está

Pase a la Pag. 3

Ensalada

POR: ROSARIO A. CAMBERO V.

La columna del día de hoy la hicimos de sorpresitas, acontecimientos que nos sacan de onda.

Lo que nos dió mucha risita y a mismo tiempo nos desconcertó fué cuando se confirmó que fué detenido Miguel Aldana Ibarra, ex director de la INTERPOL- México, ¡no hombre! Y el acabose fué cuando la policía encontró en su domicilio un kilogramo de cocaína y herma, siendo que hace algún tiempo calificó como una farsa la muerte de Enrique Camarena Salazar mientras que tiempo después lo involucraron ¡bah!, y se

Pase a la Pag. 3

Falta Realismo al Gobierno de Israel

POR FERNANDO HUERTA

El conflicto que opone a judíos y palestinos en el oriente Cercano tuvo por origen -como es bien sabido- el establecimiento de un estado israelí en territorio de Palestina, en 1984, una vez concluído el protectorado británico y conforme a una resolución de la ONU que no acataron los pobladores palestinos ni el mundo árabe en general. Así se generó una confrontación árabe-israelí que provocó cuatro guerras entre Israel y sus vecinos: Egipto, Siria y Jordania, sin contar la cruenta invasión a Líbano por parte de tropas israelíes en 1982, último episodio armado de este conflicto que lleva ya 42 largos años sin resolverse.

La médula del conflicto se ha transformado conforme el pasar de los años y la modificación de las realidades políticas en el mundo árabe, y así, desde el rechazo y el no reconocimiento del Estado israelí original, se ha pasado a un reconocimiento expreso o tácito por los árabes, incluso por la Organización para la Liberación de Palestina, la cual reclama para su pueblo el derecho legítimo a contar con un Estado independiente en los territorios de Cisjordania y Gaza ocupados por Israel. En esencia la OLP se atiende a aquella resolución de la ONU citada líneas atrás, que acordaba el establecimiento de un Estado Judío y un Estado árabe en el territorio palestino bajo el mandato británico hasta 1984.

La evolución del conflicto comportó -como es bien sabido también- la evolución de las posiciones que mantenían la OLP, a tal punto que ya no puede ser calificada como una cúpula terroristas, términos empleados lamentablemente por el canciller israelí, Moshe Arens, en la breve conferencia que dictó ayer en el auditorio Matías Romero de la Secretaría de Relaciones Exteriores. Hasta el gobierno de Washinsgton, el más acérrimo y fiel aliado de Israel reconoce que la OLP, ya no practica los métodos terroristas de antaño, y si ha establecido contactos con ella es porque reconoce también, implícitamente, que esta organización representa a la inmensa mayoría del pueblo palestino.

Son evidencias que asimismo ha comprobado la gran mayoría de naciones de la comunidad internacional. La intifada, esa rebelión popular palestina que no cesa en los territorios ocupados desde hace un poco más de dos años, inspirada y dirigida por la OLP, es la mejor prueba de lo que aseveramos. El gobierno de Israel, pues debería ser más realista, y si de verdad desea poner fin al virtual estado de guerra en que vive, debería reconocer a los verdaderos representantes del pueblo palestino, los dirigentes de la OLP, y no acudir a la ficción de que son otros los portavoces de esa voluntad nacional.

Meridiano De Nayarit

Tepic, Nay., Sábado 03 de Marzo de 1990. PAG-2 OPINION

Las Lecciones de Nicaragua

POR: GILBERTO GUEVARA NIEBLA

El estupor no sólo proviene del cambio de partido en el poder, surge también del hecho de que un país secularmente esclavizado, un país "bananero", pobre y atrasado dé tal ejemplo de civilidad y democracia. Al margen de nuestra preferencia, el ejercicio electoral de Nicaragua es una refutación contundente del las teorías colonialistas e imperialistas que sostienen que la democracia es un patrimonio exclusivo de las naciones metrópolis que se consideran a sí mismas como las únicas naciones maduras: las naciones subyugadas, en cambio, han sido juzgadas como menores de edad, incapaces de acceder a las formas de gobierno racional y modernas. En este sentido, Nicaragua =con el Frente Sandinista de Liberación Nacional al frente del gobierno= ha dado una lección enfática al resto del mundo.

¿Cómo no va a ser comprensible el viraje partidario? Once años de asedio, de violencia, de hostigamiento económico y diplomático, de provocaciones internas y externas, de tensión política continua, rindiendo sus frutos: impusieron una lógica en la conducta del gobierno sandinista =una lógica, digamos de paso, defensiva y predominantemente militar que estaba lejos de contemplar como espacio principal de combate a la arena electoral= y reorientaron las preferencias políticas del pueblo. Sería absurdo, señalar responsabilidades individuales o unilaterales: los "errores" del sandinismo =la fase inicial de intolerancia y persecución de la disidencia, sus esfuerzos fallidos por reeditar a la revolución cubana, su incapacidad para postular un proyecto ideológico de rasgos nítidos, etcétera= tienen mucho que ver, sin duda, por el apego fideísta de su dirigencia a los principales de un marxismo que comenzaba a experimentar una crisis profunda en el momento mismo en que la revolución nicaragüense triunfaba, pero encuentran su causa eficiente más importante en la agresión de Estados Unidos. Era David enfrentado a Goliat, sí, pero en este caso se trataba de un David abandonado de Dios y de cualquier poder terrenal suficiente para oponer a la más grande potencia militar y económica del mundo.

Lo mexicanos podríamos, tal vez, extraer de este acontecimiento otra lección útil: me refiero a la misteriosa lógica del voto, la volubilidad en las decisiones de los votantes. Hace seis años, el FSLN ganó las elecciones por una inapelable mayoría (con aproximadamente 50 por ciento de los votos y un importante abstencionismo). El cambio en los resultados electorales podría atribuirse a la emergencia de los nuevos votantes =jóvenes que no participan del entusiasmo original de la revolución= o a un cambio de conducta de los votantes de 1984. Es probable que se conjuguen ambas cosas. En todo caso, lo que se puede pensar de manera consistente es que la gratitud no es un valor decisivo para el votante y que sobre ella se imponen, implacables, las urgencias de la paz y el alimento. El pueblo que con su voto rechazó a Daniel Ortega y al FSLN, ha sido en estos penosos años el primer testigo del sacrificio que, al precio de su sangre, su felicidad y sus vidas, han realizado los sandinistas para preservar intocada la soberanía de su país y construir una sociedad más justa.

Desde luego, no faltará quien lea en esta lección de democracia que estamos presenciando un fracaso. No faltará algún dinosaurio de la izquierda que deduzca del ejercicio electoral de Nicaragua una derrota de la teoría que propone la conquista del socialismo por la vía democrática y proponga en consecuencia un retorno a las añejas formulaciones insurreccionalistas. Pero ninguna argumentación podrá en el futuro contravenir estas verdades confirmadas con la cascada de cambios que estamos presenciando: todo poder debe legitimarse en las urnas; no basta con una mera apelación discursiva para justificar el dominio sobre una sociedad; la única legitimidad deriva del voto popular =aunque ese voto, como es el caso de Nicaragua, haya sido inducido contra quienes a nuestro juicio encarnan la razón moral de un pueblo. Se trata, no hay que perderlo de vista, de un momento en el curso incontenible de la historia.

Las Guerras del Hambre

POR FRAY ELIVAR.

NOTIPRESS.- A mediados del año pasado, Lyndon Larouche predijo que la crisis de los alimentos se convertiría en el aspecto estratégico más importante, y advirtió que los Generales Rusos buscarían la forma de arrebatarle los alimentos a Occidente si no podían negociar los gigantescos embarques de alimentos que necesitan para mantenerse en el poder. Hace apenas 3 semanas que el Canciller Soviético Eduard Shevardnadze lo dijo sin ambages en un discurso en Nueva York, en el que advirtió a Occidente de posibles "Guerras de Hambre".

Si queremos impedir dichas guerras, y si queremos resolver la crisis de alimentos, debemos tener y revertir la destrucción de las granjas. El ingreso de las granjas se está derrumbando, mientras su deuda crece en todos los países. Como resultado, las granjas vienen quebrando a un ritmo increíble. En Alemania por ejemplo se espera que para antes del año dos mil hayan quebrado 400 mil de las 623 mil granjas existentes. En las comunidad económica Europea, de los 9 millones de granjas existentes, se espera que para el año dos mil no existan ni 4 millones.

Como nunca antes, el suministro de alimentos se ha convertido en un peligro inminente para la paz, y ese peligro crece exactamente como lo advirtió Larouche hace dos años. Sin embargo, el peligro que representa la política actual se multiplica cuando vemos el necesario crecimiento de la población en las próximas decadas, para lo cual necesitamos triplicar la producción agrícola en 10 años.

Las soluciones:

Es necesario revertir la política actual, y hacerlo rápido. Para ello debemos movilizar todas las reservas disponibles. Necesitamos un programa de emergencia, cuyos puntos más importantes son los siguientes:

1.- Detener de inmediato el cierre de unidades de producción.

2.- Elevar los precios al productor, cuando menos al 90 por ciento de lo que son los precios de paridad.

3.- Reestructurar la deuda a tasas preferenciales de 2 a 4 por ciento de interés. Proveer nuevos créditos a largo plazo y tasas de interés menores al 4 por ciento.

4.- Otorgar compensaciones adecuadas por siniestros a los productores afectados.

5.- Llevar a cabo de inmediato las acciones necesarias para desarrollar sistemas hidráulicos en zonas amenazadas por la escasez de agua.

Estas medidas debe aplicarse en todos los países. Además, deberán cancelarse todos los programas dedicados a limitar la producción de alimentos, tales y como los

PASE A LA PAG. 2 SECC. D

INDICADOR

Meridiano

PUBLICACION PERIODICA AUTORIZADA. REGISTRO SEPOMEX NUMERO 18812389-001 CARACTERISTICAS 12-1252-70
CERTIFICADO DE LICITUD DE CONTENIDO NUM. 2963
CERTIFICADO DE LICITUD DE TITULO 3378
TITULO RESERVADO POR LA SEP 45-69.
Oficinas y Talleres en: Emilio Zapata No. 73 Pte.
Colonia Centro C. P. 63000
Teléfonos 2-01-45 y 2-66-30.
Apartado Postal 65, Tepic, Nay.
Dirección General: Dr. DAVID ALFARO.
Director Ejecutivo: ELIAS MALDONADO.
Dirección Técnica: ANTONIO PEREZ CISNEROS.
Gerente General: LIC. JORGE CORDOBA JUG.
Tesorería: CRISTINA PEREZ PEÑA.
REDACCION: Lorena Hernández, Patricia Ramírez y Guillermo Aguirre T.
INFORMATICA: Marco Antonio Delgado Rocha
Leonor Mejía Peralta y Juan Manuel Treviño Alfaro.
COMPOSICION: Rosario Cambero V., Esperanza Figueroa Salazar, Amalia Ortíz Iñiguez y Rosalba Mejía Peralta.
ARTE: Ramón Altamirano García, Francisco Javier González Ortega, Rafael Delgado y Salvador Alvarado.
FOTOMECANICA: Adrián Figueroa Loria, José Cruz Monsalvo García Julián Solis
PRENSAS: Fernando Delgado y Víctor G. Ayón Ramírez.
CIRCULACION: Diego Monsalvo.
CREDITO Y COBRANZAS: David Benítez Salcido y Armando Velázquez Partida.
Los Colaboradores que firmen sus escritos son responsables del contenido de los mismos.
No hay obligación de devolver originales aunque no se publiquen. Todos los fondos y correspondencia a este Periódico, deben ser dirigidos al Director, en el domicilio antes mencionado.
Este Periódico se edita con sistema computarizado
Distribución Regional Agencia LIRPASA.
AÑO XLVIEPOCA II
Tepic, Nayarit.;
Diario: de Lunes a Sábado
TELEX 61135 MERIME
REPRESENTACION COMERCIAL
EN EL D.F. RODRIGO LEMUS, S.A.
Ejemplares Diarios en la Torre de Papel.
Club de Periodistas de México.

Ciencia y Técnica Para el Desarrollo

POR: RICARDO ACOSTA.

Al igual que muchas otras áreas prioritarias y estratégicas para el desarrollo nacional, las de la ciencia y la tecnología fueron en la última década severamente golpeadas por la crisis y la política económica de ajuste. Lo más grave del caso es que en el mismo periodo y aún antes, en el mundo desarrollado ciencia y tecnología han evolucionado de manera vertiginosa. Ambos son factores fundamentales en la profunda transformación de los esquemas de producción y de intercambio internacionales.

Sin lugar a dudas, la brecha tecnológica entre los países industriales y los que están en vías de desarrollo se han ampliado, pero también así ha ocurrido con respecto a los de industrialización más reciente, en particular los del sureste asiático.

Tal como señaló ayer el Presidente de la República en la presentación del Programa Nacional de Ciencia y Modernización Tecnológica en el mundo "emerge una nueva configuración política, financiera y también comercial de insospechadas consecuencias".

Por ello, el reto de una nueva y benéfica integración con la comunidad internacional es enorme para México. En otras palabras se trata de revertir el rezago acumulado y de incorporarse simultáneamente a la transformación internacional.

Es propósito del Programa de Ciencia y Tecnología llevar adecuadamente una política de concertación para integrar a los planes gubernamentales a la comunidad científica en su conjunto, pero también impulsar el desarrollo científico a través del aumento de los recursos disponibles para la investigación, ampliando los canales de información y coordinación entre esa comunidad y la autoridad y con el aparato productivo. Se propone asimismo un fuerte apoyo regional que estimule la especialización y la participación de los sectores social y privados en las actividades científicas.

En un primer esfuerzo para empezar a revestir el deterioro de los años recientes se han anunciado cinco acciones de apoyo a la comunidad científica: el incremento en las percepciones de los miembros del Sistema Nacional de Investigadores; el otorgamiento de becas al desempeño académico a profesores de las instituciones de educación superior; aumento en el número de investigaciones nacionales; una aportación de recursos federales de 20 millones de pesos para el progarama de Tecnología Industrial para la Producción y la agilización de las erogaciones presupuestales en ciencia y tecnología, que este año aumentan en 10 por ciento en términos reales.

La propuesta central del programa se dirige a una aútentica integración entre la investigación tecnológica y las necesidades más urgentes del desarrollo nacional en la industria, la agricultura, las agroindustrias y los servicios públicos, vinculando esfuerzos entre las instituciones educativas y las dependencias públicas con el sector privado.

Pero el tema de la tecnología y la ciencia tiene no sólo que ver con la inserción de México en la comunidad mundial, en donde la competitividad externa juega un papel de primer orden, sino con la posibilidad de mantener un crecimiento cada vez más equitativo. En este terreno se trata de ofrecer alternativas para definir que producir, para quién y en que condiciones. En el mediano plazo serán insoslayables las inconveniencias y dificultades de mantener la competitividad internacional del país sobre la base de salarios reales castigados y sobre la depresión del mercado interno.

El desarrollo científico y tecnológico de México deberá avanzar pronto en la resulución de ese problema, buscando la integración y la eficiencia del aparato industrial que reduzca la dependencia y la vulnerabilidad frente al exterior.

Información del Concurso . . .

siendo dirigida a estudiantes que habrán de terminar su nivel de bachillerato en las escuelas pertenecientes a la Universidad Autónoma de Nayarit.

La beca consiste en la expedición del pago de la colegiatura en la Universidad Panamericana de Guadalajara, que ofrece las siguientes áreas académicas: Administración y finanzas; Administración y Mercadotecnia; Administración y Relaciones Industriales; Ingeniería Industrial; Ingeniería Electromecánica; Contaduría Pública; Pedagogía y Derecho.

Los interesados en la obtención de estos estímulos profesionales deberán presentarse previamente los días del 8 al 13 de marzo, en las oficinas del Departamento de Becas, situadas en la calle Zacatecas Sur 83, primer piso, departamento número dos, de nueve de la mañana a tres de la tarde.

Más Beneficiados con las...

municipio, entregando en forma gratuita el mismo número de lentes computarizados.

Los nayaritas beneficiados fueron detectados por el sistema municipal que preside la señora Imelda Pérez de Conde, a través de trabajadoras sociales que recorrieron las comunidades en busca de ciudadanos de todas las edades, que presentaran problemas visuales.

Posteriormente en las instalaciones del comisariado ejidal de la La Peñita, fue armado un moderno sistema de computadoras manejadas por optometristas y doctores voluntarios, provenientes de Chicago, Illinois, quienes realizaron los exámenes para conocer el grado de graduación requerido en cada ciudadano.

También fue posible detectar en 19 personas, enfermedades de la vista que no son posibles de solucionar solamente con anteojos y fueron canalizados al DIF para incorporarlas a la lista de quienes serán atendidos en fecha próxima, en una jornada más de oftalmología general.

El grupo médico I Care International que encabeza el doctor Charles D. Cools, regresó a los Estados Unidos, gratamente sorprendidos de la organización del DIF que preside la señora Esprú de Delgado, ya que, afirmaron, pudieron realizar su labor sin ningún problema con material de primera calidad y personal humano perfectamente capacitado en la tarea que realizaban.

En respuesta a estos resultados, I Care, se comprometió con la esposa del Gobernador Delgado Ramírez, a regresar en una segunda campaña cuya fecha se confirmará para abril o mayo.

INMOBILIARIA MONROBERT

Plaza Alica Local 27 "B" Tel. 3-28-84
Le ofrece:

Bahía Matanchen, terreno 1,500 mts2. con playa Ejido de Aticama.

Terreno esquina Ciudad del Valle 6ta. Sección 286 mts.2 Precio de oportunidad.

Lote INFONAVIT "Las Cruces" Sup. 15,000 mts.2, totalmente bardeado, casa construída, pozo, algunas instalaciones de granja y puertas de acceso.

Lote Predio "Tío Baltazar" (frente a casa de gobierno) Sup. 590 M2. (29.50 x 20 mts.).

Lote de Terreno ubicado en salida a Guadalajara en la curva frente a TABAMEX junto Lienzo Charro Juan González G. Superficie aprox. 10,000 m2.

Lote de Terreno rural (pequeña propiedad) junto Río Mololoa paraje denominado "Palomas" con casita construída y pozos de agua propios. Sup. 14,000 m2.

Lote de Terreno Guayabitos, Boulevard Comercial junto a la Iglesia. Sup. 2,000 m2.

Laguna Sta. Ma. terreno 40,000 Mtr.2 junto zona residencial.

2 Terrenos dentro Central de Abastos 150 y 350 mts.2

Casa Habitación nueva Ciudad del Valle terreno: 160 m2 construcción aprox. 200 m2. consta de: 3 recámaras, estudio, 3 baños, cocina equipada carpintería caoba, gas, est. cisterna bomba.

Terreno Bucerías frente 35 mts. a carretera Tepic-Vallarta superficie: 900 m2.

Casa en las Varas, 600 mts. de terreno, 400 mts. construcción huerta, y cochera multiple.

Av. Victoria centro, casa tres recámaras, 810 mts.2 de terreno.

Local Comercial Plaza Alica, equipado para ropa casual.

PROXIMAMENTE EN TEPIC

SI, LOS PRODUCTORES DEL PACIFICO ESTAMOS EN EL PUNTO DE REUNION DEL CONSUMO Y LA PRODUCCION

Ensalada...

dió el quemón de su vida cuando habló a los medios de comunicación sobre los golpes en el narcotráfico del mismo señor Camarena.

Otro suceso reciente que nos dejó a muchos "de a-seis", fué el triunfo de la señora Violeta Barrios viuda de Chamorro en Nicaragua. En lo personal, yo juraba que Daniel Ortega del frente sandinista ganaba, pero ya ven, el UNO se llevó la mayoría de los votos, y hoy una mujer dirigirá el destino de los nicaragüenses, algo que nos causa orgullo al sexo femenino.

El retiro de las tropas soviéticas del territorio Checo, también fué una gran sorpresa, y es que ya tenían añales ahí. Lo que se nos hizo raro fué que los militares de la Unión Soviética tuvieron que irse de Checoslovaquia "voluntariamente a fuerzas", es de extrañarse tratándose de quien se trata ¿o no?.

En el mundo del espectáculo ¡ufff, o sea! ¿no?, recordando la entrega de Heraldos =el cual ya les comenté en una publicación pasada=, cuando se anunció premiada la puesta en escena "Los tenis Rojos", en la que actuaron Angélica Vale y otros niños, todos pensamos que el premio sería para Angélica, pero ¡oh decepción! ¡fue para Karina Velasco! (la nena de Raúl Velasco), el ¿queeeeeeeé? se escuchó por todos lados, pero ni hablar, y aún hay más.

Estás fueron las sorpresas, lo que nos ha hecho decir ¿A poco?. ¿A poco no?

DISTRIBUIDORA DE MATERIALES
macasa S.A. DE C.V.

CEMENTO · VARILLA · CALHIDRA
ALAMBRON · ALAMBRE RECOCIDO
ASBESTO · CASTILLO PRE-FABRICADO
SERVICIO RAPIDO A DOMICILIO

AV. REY NAYAR Y EGIPTO
COL. H. PROVINCIA
TELS. 352 60 Y 340 20

CARRET. INTERNACIONAL ESQ. CON CHE GUEVARA
COL. 2 DE AGOSTO TEL: 383 32

TEPIC, NAYARIT.

CANACO SERVYTUR TEPIC

Cámara Nacional de Comercio, Servicios y Turismo de Tepic
Morelos 87 Pte. Segundo Piso Apartado Postal 50
Teléfono 2-30-46 Tepic, Nayarit
Fundada el 5 de Enero de 1896

BOLETIN INFORMATIVO DE LA H. CAMARA NACIONAL DE COMERCIO SERVICIOS Y TURISMO DE TEPIC.

A TODOS LOS COMERCIANTES QUE AUN NO SE HAYAN PRESENTADO A REFRENDAR SU LICENCIA MUNICIPAL - SE LES INFORMA QUE EL SEÑOR ANTONIO FLORES PINEDO -- NUEVO PRESIDENTE DEL CONSEJO DIRECTIVO; HA OBTENIDO -- EN ACUERDO CON EL LICENCIADO REMIGIO ROSALES VEGA - - PRESIDENTE MUNICIPAL DE TEPIC, UNA AMPLIACION DEL PLAZO PARA PAGARLAS Y ESTE VENCE EL DIA 10 DEL PRESENTE - -- MES, PAGANDOSE LA MISMA CANTIDAD QUE PAGARON EL AÑO PASADO, CON INCREMENTO UNICAMENTE DE (VEINTE MIL PESOS) EN LA TARJETA DE IDENTIFICACION DE GIRO.

A T E N T A M E N T E

EL CONSEJO DIRECTIVO.

LA LIGA DE ECONOMISTAS REVOLUCIONARIOS (LER)

SE PRONUNCIA A FAVOR DE LA FORMULA INTEGRADA POR:

JOSE RAMON NAVARRO QUINTERO

PARA PRESIDENTE Y

J. LUCAS VALLARTA ROBLES

PARA SECRETARIO GENERAL

DEL COMITE ESTATAL DEL PARTIDO REVOLUCIONARIO INSTITUCIONAL (PRI)

A T E N T A M E N T E

ANTONIO CHUMACERO GOMEZ

COORDINADOR NACIONAL DE DELEGACIONES ESTATALES DE LA LER

Tepic, Nay., Sábado 3 de Marzo de 1990.

POLICIACAS

Meridiano De Nayarit

A CARGO DE: GUILLERMO AGUIRRE

Inicia Cacería de un Falsificador la PGJ

Lourdes Contreras Flores
Delito: Fraude en agravio de José Alvarez Ahumada y quien mas resulte ofendido.

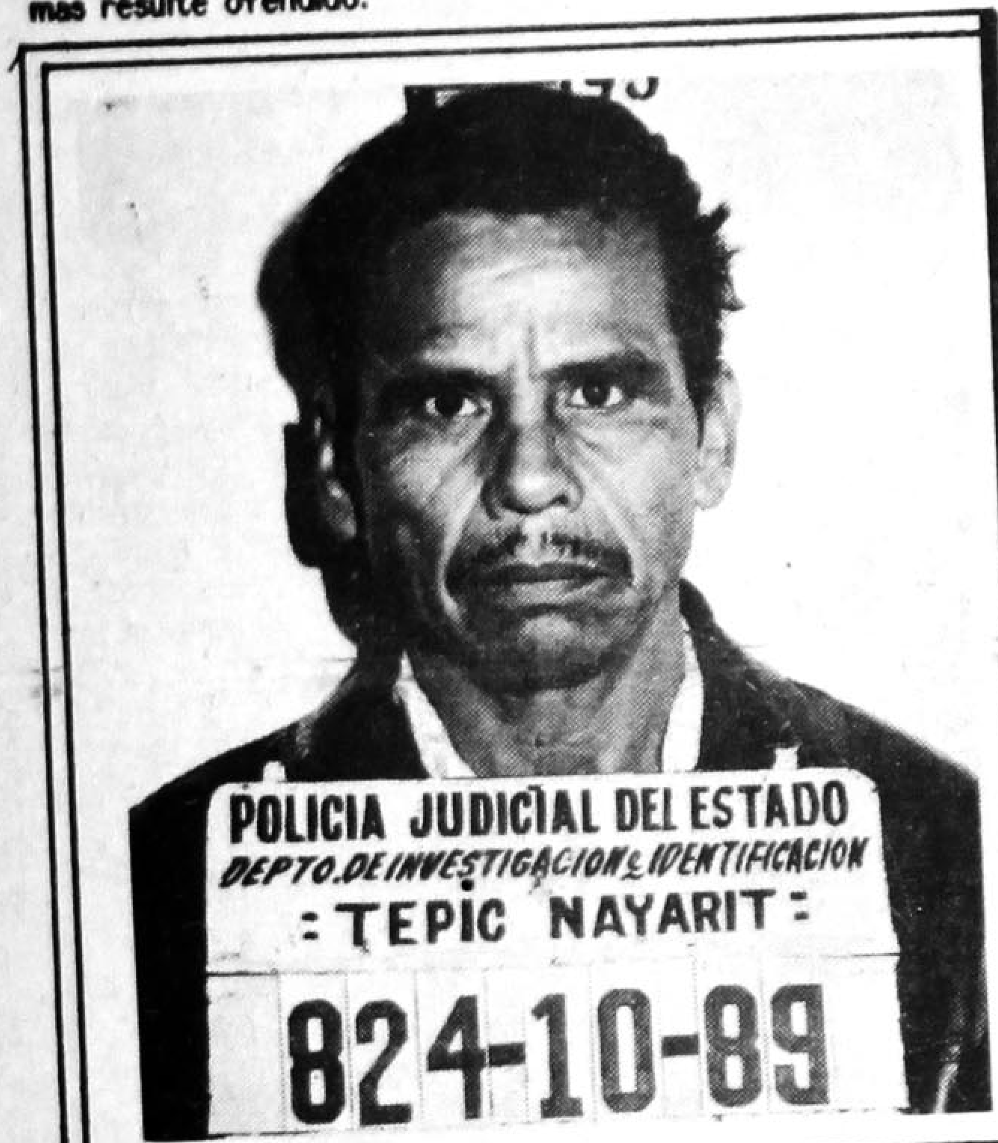

J. Nieves Hernández Flores
Delitos: Asalto, robo y privación ilegal de la libertad, (en su modalidad de plagio o secuestro).
Agravios: Asalto y robo en contra de Concepción Graxeola Soria y privación ilegal de la libertad de Jaime Rabelero Cruz, Alfonso Bastos Paredes y José Hernández.

A la cacería de un falsificador de cheques de instituciones federales se encuentra destinado un grupo de 40 elementos de la Procuraduría General de Justicia. Y es que han sido decenas de comerciantes afectados monetariamente por un grupo de personas bien vestidas, que se expresan con propiedad, y que engatuzan a sus víctimas ofreciéndoles cheques con uso fraudulento de cuentas no existentes en el Banco de Comercio.

La mayoría de cheques impresos vienen con la razón social del INFONAVIT, delegación estatal, con fondo en la parte central del logo de la misma dependencia y en el trasfondo banderas de BANCOMER (MERIDIANO 1,129) de tamaño pequeño en todo el cuerpo del cheque.

A continuación el boletín íntegro del Instituto del Fondo Nacional de la Vivienda para los trabajadores (INFONAVIT):

INSTITUTO DEL FONDO NACIONAL DE LA VIVIENDA PARA LOS TRABAJADORES
ING. JUAN PALOMAR Y ARIAS No. 37 ANTES YAQUIS
GUADALAJARA, JAL. C.P. 44690

INFONAVIT

BOLETIN A LA PRENSA

ANTE EL INSTITUTO DEL FONDO NACIONAL DE LA VIVIENDA PARA LOS TRABAJADORES (INFONAVIT), SE HAN PRESENTADO UNA - - SERIE DE INCONFORMIDADES POR ALGUNOS ESTABLECIMIENTOS -- COMERCIALES, DEBIDO A QUE LOS CHEQUES CON LOS CUALES SE HAN PAGADO ALGUNAS MERCANCIAS, HAN RESULTADO FALSOS.

ANTE LO QUE EL ORGANISMO HACE UN LLAMADO AL SECTOR COMERCIAL PARA QUE NO SE DEJEN SORPRENDER, PORQUE UNA PERSONA NO IDENTIFICADA AUN, SOLICITA PAGAR CON UN CHEQUE SUPUESTAMENTE EMITIDO POR EL INFONAVIT, REALIZANDO ASI SUS - - COMPRAS CON CHEQUES DE BANCOMER, SIN FONDOS, INSTITUCION BANCARIA EN LA CUAL EL INFONAVIT NO TIENE NINGUNA CUENTA.

POR TAL MOTIVO SE HACE UN LLAMADO A LOS COMERCIANTES - - PARA QUE ANTES DE REALIZAR CUALQUIER OPERACION, CONFIR-- MEN EN EL INFONAVIT SI SE TRATA DE CHEQUES EMITIDOS POR EL MISMO, CON EL OBJETO DE EVITAR SE SIGA PRESENTADO ESA PERSONA A SOPRENDER A LOS COMERCIOS.

- - - - - - - - -

TEPIC, NAYARIT., FEBRERO 28 DE 1990

Comisaría

POR GATO

Deveras que se quitan las ganas de ser invitado a Casa de
Gobierno, porque nomás de enfrentarse a la fría, impersonal
y decerebrada recepción, desalienta a cualquiera. Raúl Po-
lanco, todo lo quiere manejar encuevado a través del teléfo-
no, dejando la alta responsabilidad de las Relaciones Públi-
cas a un zoquete policía o a una inocente chamaquita que por
razón natural no le queda otra que actuar sin criterio. Y
mire que si a uno lo invitan, para no atenderlo, pues mejor
no lo hagan. GATO cuando invita, sale hasta a media calle a
recibir. No esperamos tanto, pero cuando menos que los in-
termediarios cumplan con las encomiendas de atención que
seguramente tienen. A otros les gustará que les den el trato
de aprontones, a nosotros no. Cada quien su nivel de digni-
dad.... ¿Qué burla es esa? Oscar González Bonilla, "presi-
dente" de la Asociación de Profesionales de la Comunicación
(APROCON) no tiene ya, en verdad, porqué andar invitando a
"reuniones extraordinarias". De veras que no. Total, que se
junte con los cuatro o cinco de siempre en el café y ahí
trate la elección de los candidatos de APROCON a puestos de
representación popular para las elecciones del próximo seis
de junio, así de sencillito. La sesión puede ser de carácter
resolutivo en el Xiecá y punto. Oscar González Bonilla es un
buen chico, excelente locutor, buen redactor, lo tiene todo,
en serio. Ah, y también la virtud de ser un excelente entre-
guista. En el caso de la invitación informal que se hizo
ayer viernes para lo de elegir candidatos, no se tiene por
qué guardar las formas cuando ya todo se ha pisoteado, es
cuestión de que se reúnan quienes quieren brincarle del ser
periodista a político y se acabó. O se es o no se es......
EN la Estación Panteones del Metro de la ciudad de México,
dos mujeres perdieron la vida ayer por la mañana, debido a
que el sobrecupo las arrojó contra las vías en el momento en
que el tren hacía la entrada. El accidente se registró a las
7:18 horas considerada como "pico". Inmediatamente la poli-
cía desalojó a los usuarios dejando sin servicio tres esta-
ciones por espacio de dos horas. Otra menor de 5 años que
también fue trasladada por los socorristas de la Cruz Roja
al Hospital Central del Ejército Nacional, en Polanco, donde
se hacen grandes esfuerzos para lograr que sobreviva pues su
estado es muy grave...... HUGO Ortega Hernández tendrá que
ser llevado a la Penitenciaría Estatal, pues la opinión
pública de Santiago Ixcuintla lo acusa de ser un ladrón
cínico. Lo tremendo del caso Santiago es de que Hugo Ortega
Hernández está renunciando a la voluntad popular, olvidán-
dose este pillín que los cargos de elección popular son
irrenunciables. En caso de necesidad política, pues, se
solicita licencia, pero solicitar licencia sólo por salvar
el pellejo con el fuero de Diputado, ya es mucho cinismo.
Claro que así le quiso hacer Diaz Serrano, de PEMEX se fue a
Senador de la República, y de ahí al Reclusorio. Comisaría
espera la oportunidad de ver ante el Ministerio Público y
posteriormente ante el juez respectivo a Ortega Hernández,
nada más por Corralejo, nos olvidamos de lo pillo......
CHUCHAS cuereras han resultado los vendedores ambulantes
asentados en calles del centro de la ciudad de Tepic, quie-
nes argumentan contar con facturas de toda la fayuca que
tienen a la venta del público tepicense. Entre estos fayu-
queros hay gente procedente de Oaxaca, Puebla, Distrito
Federal, Michoacán, Chiapas, Guerrero, El Salvador, Repúbli-
ca de Nicaragua, Ecuador, Costa Rica y Perú. Los centro y
sudamericanos han logrado naturalizarse mexicanos en este
hermoso estado de Nayarit. Realmente muchos cuentan con
actas de nacimiento mexicanas. Y es muy probable que en el
sexenio pasado, cuando aún se hallaba en el departamento
administrativo del Registro Civil Estatal, Daniel Pantoja
Partida, hoy precandidato a la alcaldía de Tecuala, se ha-
llan entregado actas de nacimiento no contempladas dentro
del Registro de la Población. Es muy probable. Pero a lo que
vamos. En el caso de fayuqueros que laboran en Tepic y pro-
vienen de otros lugares del país, no se discute, son mexica-
nos bien nacidos que buscan el sustento para sus hijos,
luchan por el pan y la sal y eso es plausible. Ah, pero que
chilangos, jaliscienses y otros brinquen a puestos de elec-
ción popular, como que revienta el hígado. En los Cabildos
de los Ayuntamientos nos topamos regidores que son chilan-
gos, jalisquillos, zacatecanos, oaxaqueños, y muy raro el
que es tepicense, nayarita. Los naturales de esta tierra de
coras, huicholes, tepehuanos y mexicaneros son desplazados
por aventureros que sí saben que ésta tierra es virgen en
todo. Tan es así que un chavo de Mascota, Jalisco, de nombre
Rafael Mascorro Toro anda pero duro pedaleando la oportuni-
dad de ser Presidente Municipal de Tepic. Ya tuvimos una
experiencia en Compostela con Heriberto Conde Valdez, oriun-
do de Zacatecas, y que ahora desea ser diputado. En fin. Los
comerciantes dedicados a la fayuca y a otras chucherías
deben dedicarse a su tiendita. Por otro lado, Nayarit ya no
debe de ser un Centro de Naturalización de Extranjeros......
MIRE que ayer, a las 20:00 horas, el Sindicato Unico de
Trabajadores al Servicio del Estado y Municipios (SUTSEM)
celebró un espectáculo en grande con TRASVESTIS en el "María
Magdalena". Eran unos jototes vestidos de mujer que inter-
pretaron canciones en grande imitando a infinidad de artis-
tas cotizados nacional e internacionalmente. La entrada
costó a caballeros 10,000 pesos, damas 5,000 y reservados 15
mil pesos. El Palacio Municipal de Tepic estaba tapizado de
semejante propaganda en cartulinas alusivas con jotitos
disfrazados de hembras. Lo curioso es que la policía reprime
a la prostitución en la vía pública y el SUTSEM invita a
espectáculos inapropiados. Sin embargo, ahí estuvimos, cola-
borando con la causa noble del SUTSEM...... POR fin dimos
con el sacerdote que fue agraviado y torturado por elementos
de la Policía Judicial Federal destacamentados en Ixtlán del
Río, los llamados "Grupo Antinarcóticos", quienes andaban
checando unas tierras propiedad de los narcotraficantes
Rafael Caro Quintero y Jesús Avilés Palma. El cura agredido
es Luis María Guereña, de 40 años de edad, y fue sometido a
un interrogatorio animalesco en la cabecera municipal de
Ahuacatlán. Lo anterior, pues, no tiene nombre. Gerardo
Velázquez Ayala, responsable de la PJF en Nayarit merece la
excomunión por perverso, atentar contra un sacerdote es
agredir a JESUCRISTO, ¡Sacrílegos, que el maligno se los
lleve.

¡Comisaría!

Modernizar la . . .

Así lo subraya un documento del consejo coordinador empresarial donde señalan que ven con esperanza que la modernización que se esta efectuando en México sobre todo en el ámbito económico se esta también efectuando en el campo educativo.

Añade que la juventud esta preocupada por tener un empleo productivo siente el anhelo de formar una familia y visualizar los problemas que ello lleva; quiere un futuro y participar en la construcción del mismo.

Indican en el documento que los empresarios quieran participar activamente en la educación para ampliar las oportunidades de la siguiente generación que amplien los espacios de libertad, competencia y pluralismo.

Edicto

TEPIC, NAYARIT; A 21 DE FEBRERO DE 1990.

POR ESTE CONDUCTO SE HACE SABER A LAS PERSONAS CON IGUAL O MEJOR DERECHO DE HEREDAR, LA RADICACION DEL JUICIO INTESTAMENTARIO NUMERO 66/90, DENUNCIADO POR J. JESUS HERNANDEZ AGUILAR A BIENES DE MARIA LUISA LOMELI AGUILAR, Y SE CONVOCA A HEREDEROS CONCEDIENDOSELES EL TERMINO DE CUARENTA DIAS PARA QUE COMPAREZCAN ANTE ESTE JUZGADO A DEDUCIR SUS DERECHOS HEREDITARIOS QUE LES PUDIERAN CORRESPONDER.

ATENTAMENTE
"SUFRAGIO EFECTIVO. NO REELECCION"
EL SECRETARIO DEL JUZGADO SEGUNDO DE PRIMERA INSTANCIA DE LO FAMILIAR.

P. EN D. MIGUEL ANGEL GONZALEZ ROSALES.

✦Señaló Navarro Quintero el . . .

Ha quedado también claro, de la gran presencia que tienen los candidatos a la presidencia y secretaría general del CDE del PRI, Arq. José Ramón Navarro Quintero y Dr. José Lucas Vallarta Robles, respectivamente, ante los militantes y simpatizantes del tricolor, esto, producto de su larga trayectoria en cargos de representación popular o administrativos.

Se concluye hoy la campaña de proselitismo de los candidatos, con las asambleas de diálogo y concertación con los priístas de los municipios de La Yesca, El Nayar, Xalisco y Tepic.

En esta corta, pero intensa campaña de proselitismo, se demuestra la gran capacidad de movilización que tiene el partido revolucionario institucional, de sus militantes y simpatizantes, queda también demostrada, la entereza y el vigor de los candidatos a la dirigencia estatal del PRI, que no obstante las agotadoras jornadas a que se sometieron, salieron adelante. Ahora, solo resta esperar la respuesta, con su voto de los priístas, para cerrar el círculo de democratización de la vida interna del partido en Nayarit, al someter a la consulta a la base, la decisión de elegir a sus dirigentes, desde el Comité Seccional, el Comité Municipal, hasta el Comité Directivo Estatal.

TALLER MECANICO
"EL FEO"
AUTOPARTES ELECTRICAS
SERVICIO ELECTRICO
AMORTIGUADORES
DIESEL Y GASOLINA
Y MECANICA EN GRAL.
SIN CERRAR AL MEDIODIA
Propietario: Alberto Castillo
Miñon 356 Pte.
Tel. 3-20-83

MOTEL La loma
TELEFONO 3-33-77 CON 3 LINEAS DIRECTAS TEPIC, NAYARIT

El Dia 6 ...

testigo de la democracia real interna de nuestro partido aquí en Nayarit y estamos seguros que nos dejará saber su opinión al respecto".

El líder nacional del Revolucionario Institucional, regresará al día siguiente a la ciudad de México.

PULSO

Elías Maldonado

fuereño viene y hace lodo. Máxime que sea chilango, o de aquí, aunque no siempre regresa con esa mentalidad.

Ojalá nos hagan caso y gobierne un tepicense criollito para que se le pueda reclamar.

Ora que, ultimadamente, yo soy de Acaponeta y les paso copia de este comentario a mis paisanos de la ciudad de las Gardenias, para que hagan algo también en el mismo sentido. (......) La suya.

¡Salud!

¡Súmate a la cuenta!
contar, cuenta mucho
Del 12 al 16 de marzo de 1990
INEGI

Instituto Mexicano del Seguro Social
Delegación Regional de Tepic

CONVOCATORIA

En cumplimiento a las disposiciones contempladas en la Ley General de Bienes Nacionales el Instituto Mexicano del Seguro Social, convoca, a los interesados en adquirir los siguientes artículos los' cuales fueron recibidos como dación en pago de cuotas obrero patronales.

03/87	CUATRO DESTORCEDORES GALVANIZADOS DE PRIMERA (NUEVOS)	80,000.00
02/88	2 INTERRUPTORES DE PRESION PARA EQUIPOS DE AIRE ACONDICIONADO	80,000.00
03/88	2 INTERRUPTORES DE PRESION PARA EQUIPOS DE AIRE ACONDICIONADO	80,000.00
06/88	1 FOTOCOPIADORA MARCA HASHUA, MOD. 2210 SIN NUMERO DE SERIE - VISIBLE OBSERVANDOSE QUE FALTAN LA PERILLA PARA EL NUMERO DE' COPIAS Y NO SE COMPROBO SUS FUNCIONAMIENTOS	4'000,000.00
10/88	UN APARATO DE PRODUCCION DE PELICUALS MARCA BELL 7 HOWELL DE' 16 MILIMETROS, MODELO SPECIALIST DE 1000 WATT CON NUMERO DE - SERIE 15858 (COMPROBADO EL FUNCIONAMIENTO DEL MOTOR MAS NO EL RODAGE DE PELICULAS)	750,000.00
13/88	UNA SINFONOLA MARCA AMI	500,000.00
15/88	UNA MAQUINA PARA RECUPERAR ORO JIG. DE MINERAL 1 x 24, SIN - MARCA, MODELO SIN NUMERO DE SERIE VISIBLE	4'000,000.00
16/88	UN APARATO DE AIRE ACONDICIONADO MARCA YORK SIN MODELO NI — NUMERO DE SERIE VISIBLE (SIN COMPROBAR SU FUNCIONAMIENTO)	300,000.00
17/88	UN APARATO DE AIRE ACONDICIONADO MARCA FREIVEN SIN MODELO NI NUMERO DE SERIE VISIBLES (SIN COMPROBAR SU FUNCIONAMIENTO)	300,000.00
18/88	1 PROYECTOR PARA PELICULA CON LENTE ZOOM LEM. DE COLOR CAFE Y CUBIERTA DE FORMAICA IMITACION MANERA, SIN COMPROBAR SU FUNCIONAMIENTO	400,000.00
21/88	1 CONSENTRADOR CENTRIFUGO MARCA KNELSOM, SIN MODELO NI NUMERO DE SERIE VISIBLE	2'800,000.00
22/88	1 APROBADOR DE CAJAS DE TRANSMISION AUTOMATICAS CON LETRAS EN INGLES, J24027 TRANSMISION PRESSURE TESTER, COLOR BLANCO Y - AZUL SIN MODELO NI NUMERO BE SERIE VISIBLES, EQUIPADO CON 4 MANGUERAS	125,000.00
23/88	1 TEODOLITO O TRANSITO 532-R SIN TRIPIE, NUMERO 75523 CON TAPA Y VASO COLOR NARANJA, MARCA ROSSBAT, SIN MODELO NI NUMERO DE - SERIE VISIBLE SIN COMPROBAR SU CALIBRACION, UNO DE LOS GANCHOS DE LA TAPA CON EL BORDE ROJO	250,000.00
25/88	UNA CAJA DE TRANSMISION AUTOMATICA PARA CAMIONETA DODGE 727 SIN COMPROBAR SU FUNCIONAMIENTO, EN COLOR AZUL, CON GRABADO DE NUMERO 3681191	759,000.00
26/88	1 CAJA DE TRANSMICION AUTOMATICA PARA DATSUN, SIN COMPROBAR SU - FUNCIONAMIENTO	750,000.00
27/88	UN MICRO FLOTTY DISC. DRIVG. MARCA BROTHER UN PROCESADOR DE MEMORIA EN DISCO, PARA COMPUTADORA COLOR NEGRO Y BEIGE SIN COMPROBAR SU FUNCIONAMIENTO	200,000.00
28/88	UN PROYECTOR MARCA BOLEX, SMS PARA PELICULA DE 8 MTE. APROX. SIN LENTE CON NUMERO EN LA PARTE DE CONEXIONES 119617, AUTORIZACION SIC-BCT-2279	20,000.00
01/89		700,000.00
04/89	UN CEPILLO ELECTRICO PORTATIL PARA MADERA, MARCA 6 MOD. 100 SERIE H565764, SIN COMPROBAR SU FUNCIONAMIENTO UN TALADRO BLACK' DECRER EN APARENTE BUEN ESTADO? CAPACIDAD 1/2 PULGADAS SIN NUMERO NI MODELO VISIBLES, COLOR NEGRO Y GRIS SIN COMPROBAR SU FUNCIONAMIENTO	200,000.00
05/89	UNA MAQUINA SOBREILADORA MARCA OSAKA JAPONESA CON NUMERO DE SERIE 5509658 PEGASUS SEWING MACHINE MEG. CO., COLOR VERDE - CUBIERTA DE FORMAICA EQUIPADA CON MOTOR DE UNA HT MARCA ANCO MOTOR DRIVE, SERIE 136863 MODELO 159 TIPO 23622	500,000.00
06/89	UN JUEGO DE 8 PISTONES PARA FORD NO. 691 EN 040, PARA UNA MAQUINA	150,000.00
07/89	UNA BASTILLADORA MARCA UNION ESPECIAL, SIN PORTAHIELOS, COLOR - - BEIGE, SIN MOD. NI NUMERO DE SERIE VISIBLE UNA MAQUINA RECTA UNION ESPECIAL COLOR CAFE SIN MODELO Y NUMERO DE SERIE VISIBLE SIN CABLE PARA TOMAR CORRIENTE	500,000.00
08/89	2 JUEGOS DE BOSINAS MODELO DX-698 DE 200 MATTS. UNA CORAZA DE PICK UP CHEYENE	150,000.00
09/89	DOS HOJAS DE TRIPLAY DE CEDRO DE 2 X 1 MTS. C/ORA. UNA HOJA DE TRIPLAY DE PINO DE 2 X 1 MTS.	95,000.00
10/89	UN JUEGO DE RINES 16.5 CROMADOS DE 10 PULGADAS, DE 8 BIRLOS SIN MARCA UN PAR DE LODERAS PARA DOBLE RODADO O TORTON CROMADOS SIN MARCA	600,000.00
11/89	UN RELOJ PARA DAMA MARCA ORIENT CRISTAL 21JEWELS CON CALENDARIO CON FONDO COLOR CAFE Y ESTENCIBLE COLOR NIQUE MADE IN JAPAN	20,000.00
12/89	UN APARATO PARA CARGAR BATERIAS, MARQUSTE HEAVY DOTY BALTERY -- SERVICE 6-12 VOLT UNA MARCHA PARA DATSUN, MARCA STARTER 1630500 UNA MARCHA PARA DODGE, SIN MARCA 18765613	1'000,000.00
	UNA ANTENA ELECTRICA MARCA FULLY AUTOMATICA	
13/89	UN MOTOR DE 7/2 HP MARCA GENERAL ELECTRIC, MODELO 21KT7546 A, - SIN NUMERO DE SERIE VISIBLE	550,000.00
14/89	UN LIBRERO DE 1.20 X 2.40 MTS. DE MADERA DE CEDRO	600,000.00
15/89	UNA SECADORA DE PELO MARCA TURBINATOR-SABESA, SIN MODELO NI - NUMERO DE SERIE VISIBLE	50,000.00
16/89	UNA POLEA PARA CIGUEÑAL DE FORD, COLOR NEGRO NUMERO 13396	75,000.00
17/89	UNA CALCULADORA MARCA SHARP, MODELO NO. CS621, SERIE 17118709, COLOR-GRIS TIPO ELECTRICA, SIN COMPROBAR SU FUNCIONAMIENTO. UNA SUMADORA OLIVETTI, TIPO MECANICA, COLOR AZUL Y NEGRO, SIN-MOD. NI NUMERO DE SERIE VISIBLE, SIN COMPROBAR SU FUNCIONAMIENTO	60,000.00
18/89	DOS BOMBAS PARA AGUA MARCA TYMSA, MOD. BLUC-2V, PARA CAMIONETA - DODGE UN MARCADOR DE TEMPERATURA MARCA VDO. SIN NUMERO DE SERIE VISIBLE	100,000.00
19/89	UNA CABEZA PARA CHEVROLET DE 6 CILINDROS TRES ROTORES DE PICK-UP DE FRENOS DE DISCO	400,000.00
20/89	DOS PELICULAS DE 35 MM. DE COLOR, TITULADAS RESCATE POR UN MUERTO "Y LAS 5 CARAS DE SATANAS	250,000.00
21/89	UNA CORONA No. 00059 31867pesos 386 COLOR NEGRO	125,000.00
22/89	UNA POLEA PARA CHEVROLET 292, COLOR NEGRO UNA BOMBA DE AGUA PARA CHEVROLET 230	150,000.00
23/89	UNA MAQUINA DE ESCRIBIR ELECTRICA OLIVETTI MOD. EDITORA COLOR GRIS SERIE No. E13131274. UN EXTINGUIDOR COLOR ROJO CAP. 68 KGS. SIN MARCA VISIBLE? SIN COMPROBAR LLENADO DE LIQUIDO. UN TELEFAX MARCA SHARP, No. SERIE 7511046, MOD. MK-80 COLOR NEGRO CON FRANJA ROJA. UN ESTERILIZADOR MARCA J.M. ORTIZ SERIE 24878E4029, COLOR GRIS, — ELECTRICO, SIN No. DE SERIE VISIBLE. UNA BASCULA ELECTRICA MARCA METTLER P11 N, COLOR PLOMO Y BEIGE, - TYPE P11 N 77 SERIE 474429. UN APARATO MARCA AINSWORTH ELECTRICO? MOD. TYPE 10, SERIE 48446, - COLOR BEIGE. UN ESCRITORIO TIPO SECRETARIAL COLOR VERDE CON BEIGE, EQUIPADO CON 5 CAJONES. UN APARATO CENTRIFUGO MARCA HOFFMAN- PINKER Y BOSWARTH S.A. MOD.- AL 522X1. UNA SILLA DESLIZABLE GIRATORIA COLOR NEGRO.	2'000,000.00
24/89	UN CILINDRO DE GAS FREON DE 70 KGS. DE CAPACIDAD COLOR BLANCO	175,000000
25/89	46 VIGUETAS DE CONCRETO SIN MARCA, MODELO NI NUM. DE SERIE VISIBLE, CON 1.60 MTS. DE LARGO POR 0.20 MTS. DE ANCHO. 12 MARCOS PARA PUESRTA COLOR ROJO OXIDO DE APROX. 2.35 MTS. DE LARGO POR0.90 MTS. DE ANCHO, SIN MARCO, MOD. NI NUM. DE SERIE VISIBLE. 31 VIGUETAS DE CONCRETO DE APROX. DE 2.60 MTS. DE LARGO? SIN — MARCA, MOD. NI NO. DE SERIE VISIBLE. 2 RROLLOS DE FIELTRO DE FIBRA DE VIDRIO PARA IMPERMEABILIZACIONES SIN MARCA MOD. NI NUMERO DE SERIE VISIBLE. 2 PUERTAS METALICAS DE APROX. 0.70 MTS. POR 2.00 MTS. SIN MARCA, - MODELO NI NO. DE SERIE VISIBLE, CON PROTECCION. 1 UNA PUERTA METALICA DE APROX. 0.70 MTS. POR 2.00 MTS. SIN MARCA, MODELO NI NUM. DE SERIE VISIBLE. 3 MARCOS DE FIERRO CORREIENTE DE APROXIMADAMENTE 2.70 X 1.20 M.	2'800,000.00
26/89	DOS TURBINAS CONVERTIDORES PARA TRANSMISION AUTOMATICA DE CHEVROLET	250,000.00
27/89	UNA BOMBA DE AGUA MARCA TIMSA No. DE SERIE BW 2N SIN MODELO CAJA COLOR BLANCA CON AZUL NUEVA	75,000.00
28/89	4 RINES DE MAGNESIO BEIGE PARA MUSTANG Y CHEVROLET.	250,000.00
06/90	1 SERVI-BAR MARCA ACROZ, COLOR VERDE PISTACHE 1 ROL BAR COLOR NEGRO 1 PAR DE RINES DE MAGNESIO No. 13 1 PAR DE RINES CROMADOS No. 14	500,000.00
05/90	SECTOR DE DIRECCION PARA CAMION FORD F-600 SIN NUMERO, MODELO NI NUMERO DE SERIE VISIBLE.	75,000.00
04/90	UN APARATO DE AIRE ACONDICIONADO, MARCA YORK, MODELO 48-24 C.N. - SERIE N.P. -080-343, COLOR GRIS SIN COMPROBAR SU FUNCIONAMIENTOS Y EN ESTADO USADO, CON CAPACIDAD DE 3 3/4 DE TONELADA APROXIMADAMENTE EN MAL ESTADO.	150,000.00

Los precios de la presente lista no incluyen el Impuesto al Valor Agregado.
Se informa a los interesados que deseen participar' en esta enajenación se presenten en el Departamento de Servicios Generales con domicilio en Calzada del Ejercito Nacional No. 14 primer piso en Tepic, Nayarit. Del día 5 y 6 de Marzo de 1990.

La recepción de ofertas será el día 9 de marzo de 1990 de 8:00 a 13:00 hrs. y el acto de apertura será a' las 13:00 hrs. del mismo día en el departamento citado.
El plazo máximo de retiro de los artículos por parte del adjudicatorio sera dentro de los ,cinco días hábiles posteriores al acto de fallo.
El monto de la garantia que deberan otorgar los concursantes será del 10 por ciento más I.V.A. sobre el valor total de cada uno de los grupos en los' que se inscriben.

ATENTAMENTE
DELEGADO REGIONAL

Lic. Hernaldo Ríos Navarrete

Cine Azcona

EL NINJA NEGRO.
3:50 Y 7:25

LA FUERZA DEL FUTURO.
5:50 Y 9:20

Cine Premier 70

BLACK RAIN.
(LLUVIA NEGRA)
3:50 Y 7:25

ALCATRAZ: FUGA IMPOSIBLE.
5:50 Y 9:20

CINEMAS INSURGENTES

SALA I
"LAS LOCAS FEDERALES"
SALVESE EL QUE PUEDA, ESTAS CHICAS TRAEN PISTOLA.
PARA TODA LA FAMILIA.
HORARIOS: 4:10, 6:00, 7:50 Y 9:40
DOMINGO DESDE LAS 2:15

SALA 2
"COMPLOT CONTRA LA LIBERTAD"
EL SACERDOTE CREE EN EL PODER DE DIOS, EL POLICIA CREE EN EL PODER DEL ESTADO, AMBOS ESTAN DISPUESTOS A MORIR POR SU FE.
HORARIOS: 4:10, 6:40 Y 9:00
DOMINGO DESDE LA 1:40

Las Guerras

programas de retiro de tierras de cultura.

Estas deberán ampliarse donde sea posible. Esto es especialmente importante para Iberoamérica y Asia. Deben utilizarse la mecanización los sistemas de irrigación, las semillas mejoradas y otras medidas similares para elevar al máximo el rendimiento por hectárea.

Estamos entrando en una década decisiva, porque la agricultura mundial esta al borde de perder su capacidad de alimentar a una población mundial creciente. Por eso ahora levantamos las banderas que, durante más de una década, quedó arrunbada en polvorientos archivos burocráticos: la década de los noventa, puede ser la de la derrota del hambre y la miseria. "En la próxima decada ningún niño deberá volver a pasar hambre, ninguna familia deberá volver a temer por su alimento del día siguiente, ninguna mente será lisiada y nadie vivirá sin futuro a causa del hambre".

Pero debemos ir más alla de esta meta. Liberarse del hambre no es suficiente. Esta es solo la pre-condición indispensable para el desarrollo de la mente. Pues como dijo el poeta aleman Federico Schilleral respecto:

"Alimentalo, dale techo y viste su desnudez; la dignidad vendrá por si misma"

Para los Casos mas Difíciles

Ante TI vengo con la fe de mi alma a buscar tu sagrado consuelo en mi difícil situación, no me desampares en las puertas que se me han de abrir en mi camino, sea tu brazo poderoso el que las abra para darme la tranquilidad que ansío (tres peticiones difíciles). súplica que te hace un corazón afligido por los duros golpes del cruel destino que lo han vencido siempre en la lucha humana, ya que si tu poder divino no intercede en mi favor sucumbiré por falta de ayuda, brazo poderoso asísteme, ampárame y condúceme a la Gloria Celestial, gracias dulce Jesús (reza 15 días, empezando viernes) publicar antes de los ocho. J.G.O

Celso...

canzarán la suma de 70 millones de pesos, ademas de dos automóviles y dos lanchas motorizadas.

El señor Alfredo Green Curiel, responsable de la junta anual de Pesca en San Blas y presidente del Club, que en este 1990 cumple su trigésimo aniversario, agradeció al ejecutivo estatal su preocupación por llevar adelante toda acción que signifique, la amplificación del desarrollo turístico y deportivo de Nayarit.

Vendo Volare modelo '79, 2 puertas automático, informes 3-46-21.

Vendo 8 casas con facilidades Col. Francisco Villa informes Fco. García Montero # 75 Col Fco. Villa.

SANTA CLARA

Haga tres pedidos: Uno de negocios y 2 imposibles, rece durante 9 días 9 Aves Marías mismo que sin tener fé será atendido. Rece con una vela encendida y déjela consumirse. Publíquelo al noveno día.

S C A

OFERTA DEL MES
Pistón para Motor Perkins 4-236 de 4 cil. en 0.30
PRECIO DE CONTADO
$ 181,270.00 c/u
Incluye IVA

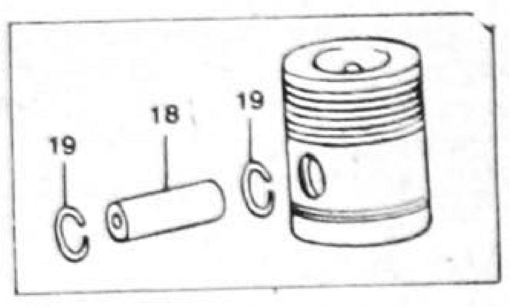

Diesel de Nayarit, S.A. de C.V.
Av. Insurgentes 238 ote.
Tel. 3-13-34

Y RECUERDE....
SU SEGURIDAD, ES NUESTRO NEGOCIO.

EN ALINEACION, BALANCEO Y SUSPENSION "SOMOS LOS PROFESIONALES"

Sus distribuidores EUZKADI estamos orgullosos ofreciéndole el mejor servicio para su automóvil y las mejores llantas del país...
EUZKADI RADIAL T/A.

Sólo su distribuidor EUZKADI LO HACE FUERTE EN GARANTIA, CALIDAD Y PRECIO.

BFGoodrich
EUZKADI

servillantas del nayar s.a. de c.v.
P.SANCHEZ Y ABASOLO TELS. 3-52-52 Y 3-52-22 APDO. POSTAL No.309
C.P. 63000 TEPIC, NAYARIT

TALLER INDUSTRIAL AMERICA
TORNO Y FRESADORA
Laureles y Góngora No. 92
Tel 3-39-05 Tepic, Nay.

CONTAMOS CON FRESADORA UNIVERSAL TORNO Y SOLDADURA ELECTRICA, HACEMOS ENGRANES, RECTOS, CONICOS, HELICOIDALES, CORONAS PARA REDUCTORES DE VELOCIDAD, CUÑEROS DE TODOS TIPOS, MAQUINADO Y PRODUCCION DE PIEZAS.

FRENTE A LA "ALAMEDA"

VISITENOS Y SE IRA SATISFECHO

LAURELES Y GONGORA 92 TEL. 3-39-05

FESTIVAL BALLET
PRESENTA
EL LAGO DE LOS CISNES
DE P.I. TCHAIKOVSKI

COREOGRAFIA ORIGINAL DE Marius Petipá
PRIMER BAILARIN HUESPED Roberto Almaguer DEL BALLET NACIONAL DE CUBA
PRIMERA BAILARINA Mariella Messina
COREOGRAFO Jorge Cano

Con un Bellísimo Cuerpo de Ballet

TEATRO DEL PUEBLO
8:00 de la Noche
Sábado 3 de Marzo de 1990
Boletos en Taquilla

Gobierno del Edo. de Nayarit
H. Patronato del Teatro del Pueblo

PARA SUS REUNIONES IMPORTANTES YA HAY UN BUEN LUGAR
BAR
Fuente de Sodas
Restaurante
Yesca
DOMICILIO
Av. México 132-A sur.-2
DESAYUNOS ,COMIDAS Y CENAS DE LO MEJOR

Chivas contra Leones Negros

Meridiano De Nayarit

Director: J. JESUS CEJA TORRES

SECCION—D

Tepic, Nay., Sábado 03 de Marzo de 1990.

DEPORTIVO

Un Velo Desvelado... Por Teté

Celso Apoya al Club de Pesca de San Blas

El gobernador Celso Humberto Delgado garantizó pleno respaldo a los organizadores del Torneo Internacional de Pesca de San Blas, para que éste evento sea proyectado a nivel internacional, ya que representa "Un modelo importante de promoción turística para el estado".

Ante el señor Alfredo Green Curiel, presidente del Club de Pesca de San Blas, el mandatario precisó que se mantendrá limpio el puerto y que con la colaboración de Obras Públicas, se rehabilitará la rampa para las embarcaciones.

Para un mejor lucimiento del Torneo Internacional de Pesca, a desarrollarse los días 16 y 19 de mayo, el gobierno del estado colaborará con varias actividades culturales y folklóricas, que tendrán lugar en la plaza cívica del puerto.

Los representantes del Club de Pesca fueron recibidos por el gobernador en la Sala de Juntas de Palacio de Gobierno; ahí se informó que este año los premios a repartir entre los ganadores al-

Pase a la Pag. 2

El Deporte y sus Grandes Hazañas

EL EQUIPO CRUZ AZUL HIDALGO DE LA TERCERA DIVISION A PUNTO DE LOGRAR UNA DE ESTAS. POR ROBERTO ZAZUETA LOPEZ.

Ya en alguna ocasión cuando el campeonato de la Tercera División era muy joven les habíamos comentado a Ustedes, amigos lectores de la magnífica Campaña que venía realizando el equipo Cruz Azul Hidalgo comandado por el Kalimán Javier Guzmán que fecha tras fecha se venía mantendiendo invicto en el Campeonato, el tiempo paso y ahora cuando este equipo esta a solo tres fechas de terminar su campaña regular la verdad es que estaremos en forma impacientes en espera de ver si Cruz Azul Hidalgo es capaz de terminar invicto.

Los números que actualmente tiene este cuadro de verdad son impresionantes pues a la fecha a jugado 31 partidos de los cuales ha ganado 25, empatando 6 y por lógica ninguno perdido, sin embargo lo que más impresiona es su gran capacidad ofensiva ya que a anotado la friolera de 1102 por solo 15 recibidos para una super diferencia de más 87. Al escribir lo anterior de verdad que no sabemos la calidad de rivales a los que Cruz Azul Hidalgo a enfrentado, pero sea cual sea su potencialidad la verdad que lo realizado hasta la fecha por los discípulos de Kalimán Guzmán es digno del reconocimiento de todos.

EL DEPORTIVO NAYARIT FRENTE AL TLAJOMULCO EN LA ZONA OCCIDENTE.

Por lo que se refiere al Deportivo Nayarit que ya alcanzó su calificación para la Liguilla el próximo domingo en un partido de verdadero trámite Pichula Vázquez tendrá la oportunidad de mover a su gente al enfrentarse al Tlajomulco estos partidos serviran para ajustar la maquina Nayarita y prepararse para los partidos de Liguilla.

DEPORTIVO TEPIC TRABAJANDO FUERTE PARA SU PARTIDO EN ZACATEPEC.

Por lo que se refiere al hermano mayor que es el Deportivo Tepic, con gran entusiasmo y conscientes de la gran responsabilidad que tiene con la afición a la que han entusiasmado de verdad con la magnífica campaña que vienen realizando se preparan para su próximo partido a jugarse en una de las canchas más difíciles de la Segunda División.

Y la verdad lo anterior se ha comprobado a traves del tiempo ya que pararse en la Cancha del Coruco Díaz y desafiar el equipo Cañero jamás a sido cosa fácil, por lo que desde ahora el cuadro de Diego Malta esta conciente de que no van de dia de campo ni nada que se le parezca.

Para nuestro gusto personal, respetando como siempre el punto de vista de todos ustedes el Zacatepec de la presente campaña no ha respondido como muchos de sus seguidores esperaban y esto más que nada si tomamos en cuenta el gran plantel de jugadores que lograron contratar entre los que se encuentra uno de los Goleadores más capaces que ha visto en los últimos años la Segunda División. Y ya que hablamos de Jaime Ríos desde que una inoportuna lesión lo manda a la banca el cuadro Cañero sufrió una sensible baja que lo hizo caer del Super Liderato que tuvo durante algunas fechas, sin embargo aún con la reaparición de Ríos el Zacatepec no ha vuelto a ser el mismo, y la última prueba de ello es su derrota del pasado Domingo fente al Potosino.

Esto de ninguna manera significa que el Tepic la tenga fácil y mucho menos ganada, el cuadro de casa si quiere salir bien librado de la selva cañera tendrá que poner en juego todo su capacidad tanto defensiva como ofensiva. Y esta es una buena oportunidad para que nuestro goleador Raúl Torales demuestre una vez más frente a su más fuerte opositor que el mero mandón de los Goleadores de la Segunda División es precisamente él.

El partido de acuerdo a lo programado debe jugarse el próximo domingo por la tarde, por lo que deben estarse haciendo las gestiones para que Radio Aztlán traiga como viene siendo costumbre la transmición de este encuentro.

Así estaremos muy pendientes del horario que de no surgir algo de última hora debe ser a las 4 de la tarde tiempo del centro 3 de la tarde hora del Pacífico, lo que si es importante y esto hay que reconocerlo que el cuadro de casa tiene la posibilidad de enfrentar estos compromisos sin presión alguna dada la tranquilidad con que comanda el pelotón uno con seis puntos de ventaja sobre su más cercano rival, ya veremos que cuentas traen nuestros Coras de este difícil encuentro.

Buenos partidos de la jornada 29 de Primera División.

DE TODOS DESTACA EL QUE SOSTENDRA LAS CHIVAS CONTRA LEONES NEGROS.

POR ROBERTO ZAZUETA LOPEZ.

A medida que sigue avanzando el Campeonato de la Primera División la cosa se pone cada vez más interesante por la lucha que están sosteniendo los equipos por lograr la calificación para la liguilla en la cual habrá de disputarse el título de la actual campaña, independientemente de ello en la presente semana hubo jornada del torneo de copa, por lo que los equipos que esten mejor preparados físicamente serán los que tengan mayores posibilidades de triunfo. De tal forma que dando un vistazo a los partidos de la jornada 29 nos encontramos que el más atractivo de los que habran de jugarse este fin de semana será el que sostengan las Chivas Rayadas del Guadalajara que desde que llegó el zurdo López al Timón no saben lo que es una derrota, contra los Leones Negros de la U. de G. que está entre los equipos con meritos suficientes hasta ahora para estar en la fiesta final.

El partido en si tiene muchos atractivos, quizá el primero de ellos es saber si las Chivas son capaces de seguir realizando la carrera del Indio que viviendo de atrás hacia adelante finalmente alcanzó la punta, quien lo dijera hace apenas algunas fechas el Guadalajara luchaba por todos los medios de alejarse de la quema que significa estar en los últimos lugares y que ponen a cualquier equipo en peligro del descenso, sin embargo ahora la cosa ha cambiado a grado tal que el Rebaño Sagrado tiene más posibilidades que de estar en peligro de descender.

Otra de las cosas que no debemos de olvidar y que giran en torno a este partido es el hecho de que Alberto Guerra que fuera timonel de las Chivas por varias temporadas y que incluso los llevó a la conquista del campeonato en aquella gran final que ganaron a la máquina cementera de Cruz Azul, es ahora el técnico de los Leones Negros y por lógica esto también representa un pique especial y en si un factor ya sea a favor o en contra de cualquiera de los dos cuadros, ya que por una parte los jugadores del Guadalajara conocen la forma de dirigir de su anterior técnico, y por otra parte Alberto Guerra conoce de que pie cogea cada uno de los jugadores del Chiverío.

Sin embargo pensamos que a pesar de todas estas observaciones a la hora de la verdad nada de esto contará y ganará el que se aplique mejor en el terreno de juego, ya veremos quien es quien en esta guerra civil Tapatía.

EL RESTO DE LA JORNADA.

En el tres de Marzo de Zapopan los Tecos que acaban de correr al Argentino Luis Gril por MAL EDUCADO, reciben al Toluca que se ha convertido en un enemigo difícil para cualquiera, ya veremos con que pie debuta Mario Oscar Maldonado a quién dieron la dirección de Tecos.

En Querétaro, Atlante hará hasta lo imposible por vencer a Tigres para alejarse de la quema de los últimos lugares.

En la Sultana del Norte el cuadro de Miguel Espinosa recibe a los Pumas en otro partido que puede resultar de Campanillas.

El Santos de Torreón recibe en casa al Veracruz con su desesperación puede convertirse en un rival difícil, sin embargo pensamos que el cuadro del profe Maturano tiene con que salir con Banderas Desplegadas.

En Fresopolis el Irapuato puede sacar partido del desconcierto que priva en el América para quedarse por lo menos con el empate, ya veremos si América sigue en las misas o a la Crema le pone fresas.

En Ciudad Victoria Correcaminos sufrirá para abrir el cerrojo del Atlas pero pensamos que tiene hombres para salir con el triunfo.

En el Puerto Jaibo el Tampico Madero se puede convertir en el enterrador de Carlos Miloc a quien le mueven el Tapete por los últimos traspiés de Cobras.

En la capital de la República, los llamados Rayos del Necaxa tendrán un duelo de irregulares frente a Cruz Azul, de verdad que el triunfo es vital para ambos por lo que esto puede ser el antídoto para que los capitalinos vean un buen partido.

Y finalmente en Morelia el cuadro de la Tota Carbajar podrá demostrar que su recuperación es total sobre todo en estos partidos de Liga, todo a cambio de que logre vencer al Super Lider Puebla.

Atletas Nayaritas Estarán Presentes en los Juegos Centroamericanos y del Caribe

Por gestiones directas del Instituto Nayarita del Deporte y la Juventud, ante la Comisión Nacional del Deporte que dirige el exmedallista olímpico Raúl González Rodríguez, dos voleibolistas nayaritas se incorporarán al Centro Olímpico Mexicano para continuar sus entrenamientos con miras a participar en los Juegos Centroamericanos y del Caribe, a desarrollarse en el mes de octubre de este año, en nuestro país.

Al expresar lo anterior el licenciado Melesio Piña Oregel, titular del INDEJ, dijo además que los trabajos de estos dos deportistas, cuyos nombres son Olivia López y Juan Carlos Rodríguez, darán inicio este 5 de marzo próximo en el Centro Olímpico de la ciudad de México.

Enfatizó Melesio Piña que estos dos voleibolistas nayaritas son los primeros de un grupo de diez, que en otras disciplinas como son tiro, atletismo, futbol y otros de voleibol, habrán de integrarse a los equipos nacionales en cumplimiento de las metas planteadas para este año por el Instituto del Deporte.

Asimismo informó que en un tiempo breve el atleta Julián Hernández Carrillo, mejor conocido como "El Cora" y Sixto Ledezma, marathonistas nayaritas se integrarán a la preselección nacional de atletismo, por lo que también se concentrarán en el Centro Olímpico Mexicano.

En estos momentos la Asociación de Atletismo realiza las gestiones necesarias en el trabajo de Alto Rendimiento o de Excelencia, bajo la dirección de técnicos especializados, que les ayudarán a tecnificar sus trabajos en sus respectivas disciplinas.

Para concluir Piña Oregel fue categórico al expresar que no cesará en seguir apoyando en todo momento y con constancia a los deportistas nayaritas que tengan aspiraciones y la capacidad de sobresalir en cualquiera de las ramas deportivas, para de esta manera proyecten a otros niveles el deporte nayarita y al propio estado de Nayarit.

ASOCIACION DE SERVIDORES PUBLICOS REVOLUCIONARIOS

PRI NAYARIT

¡POR UN VOTO SOLIDARIO PARA NUESTRO PARTIDO!

A LOS COMPAÑEROS MILITANTES PRIISTAS:

ESTE DOMINGO 4 DE MARZO ES UN DIA TRASCENDENTE PARA EL PARTIDO REVOLUCIONARIO EN NAYARIT POR DOS IMPORTANTES RAZONES: POR UNA PARTE, NUESTRO INSTITUTO POLITICO CUMPLE A NIVEL NACIONAL 61 AÑOS DE VIDA POLITICA FECUNDA EN LA QUE SE HA ENARBOLADO EL DISCURSO IDEOLOGICO DE LA REVOLUCION MEXICANA.

POR OTRA, EN NAYARIT SEREMOS TESTIGOS Y A LA VEZ SUJETOS HISTORICOS DE UN ACTO DE GRAN RELEVANCIA PARA LA MODERNIDAD POLITICA EN QUE SE ENCUENTRA COMPROMETIDO NUESTRO PARTIDO, ESTE DOMINGO, COMPAÑEROS PRIISTAS, EL PARTIDO REVOLUCIONARIO INSTITUCIONAL EN NAYARIT DA UN PASO DEFINITIVO EN SU MODERNIZACION Y DEMOCRATIZACION INTERNA AL ELEGIR POR EL METODO DE CONSULTA DIRECTA A LA BASE MILITANTE A LA DIRIGENCIA DE NUESTRO COMITE DIRECTIVO ESTATAL.

EL HECHO, COMPAÑEROS PRIISTAS, REPRESENTA UN ADELANTO NACIONAL DE LA DECISION Y VISION DEL PRESIDENTE CARLOS SALINAS DE GORTARI DE MODERNIZAR LA VIDA POLITICA DEL PAIS, EN DONDE NUESTRO PARTIDO DESEMPEÑA UN PAPEL FUNDAMENTAL.

ESTO REPRESENTA ASIMISMO LA BASE ESTRATEGICA DE NUESTRO DIRIGENTE NACIONAL LUIS DONALDO COLOSIO AL REITERAR LA IMPORTANCIA HISTORICA DE LA CONSTRUCCION DE LA CUARTA ETAPA EN EL PROCESO INSTITUCIONAL DE NUESTRO PARTIDO.

EN NAYARIT, EL GOBERNADOR CELSO DELGADO, PRIMER REPRESENTANTE DEL PRIISMO EN LA ENTIDAD, NOS SEÑALA DIARIAMENTE, CON PALABRA Y ACCION, LA NECESIDAD DE MODERNIZACION POLITICA COMO FORMA IMPRESCINDIBLE DE SALIR ADELANTE DEL SUBDESARROLLO Y LA MARGINACION.

COMPAÑEROS:

ESTE DOMINGO, EL PARTIDO COMO INSTITUCION POLITICA E HISTORICA SE JUEGA UNA CARTA IMPORTANTISIMA EN NAYARIT PARA EL DESARROLLO POSTERIOR DE SU DEMOCRATIZACION, IRREVERSIBLE COMO PROCESO PERO SUSCEPTIBLE DE MATICES EN SUS CIRCUNSTANCIAS CONCRETAS.

NUNCA ANTES, EN NINGUN ESTADO DEL PAIS, SE HA VIVIDO ESTA EXPERIENCIA HISTORICA, POR ELLO, LOS SERVIDORES PUBLICOS REVOLUCIONARIOS, CONSIDERAMOS QUE EN ESTE MOMENTO, MAS QUE LOS DETALLES CONCRETOS DE NOMBRES O DE HOMBRES, ES EL MOMENTO PARA QUE LOS PRIISTAS REAFIRMEMOS NUESTRA CONVICCION REVOLUCIONARIA Y NUESTRO COMPROMISO HISTORICO CON LA IDEOLOGIA Y VALORES DE LA REVOLUCION MEXICANA.

SABEMOS ADEMAS QUE NUESTROS CANDIDATOS SON HOMBRES DE PROBADA MILITANCIA, CAPACIDAD POLITICA Y PROFUNDAMENTE SENSITIVOS A LA CONCILIACION Y CONCERTACION EN LA PLURALIDAD QUE LA MODERNIDAD CONLLEVA.

ESTAMOS CONVENCIDOS QUE LA MEJOR CARTA DE PRESENTACION ES LA EXCELENTE DIRECCION POLITICA DE LOS PROCESOS PREVIOS SECCIONALES Y MUNICIPALES DE CONSULTA A LA BASE PRIISTA.

COMPAÑEROS MILITANTES:

PARA LA REALIZACION DESTACADA DEL EVENTO DE CONSULTA DIRECTA, MEDIANTE VOTO SECRETO Y SOLIDARIO, LOS SERVIDORES PUBLICOS REVOLUCIONARIOS DE NAYARIT, CONVOCAMOS A TODOS Y CADA UNO DE LOS MILITANTES DEL PARTIDO EN LA ENTIDAD, A TODOS LOS CUADROS POLITICOS, A LOS JOVENES Y MUJERES PRIISTAS A TODAS LAS ORGANIZACIONES DE LOS SECTORES Y A TODOS LOS DIRIGENTES DE COMITES SECCIONALES Y MUNICIPALES DE NUESTRO PARTIDO REVOLUCIONARIO INSTITUCIONAL A EMITIR, ESTE DOMINGO 4 DE MARZO DE 1990, FECHA HISTORICA PARA NUESTRO AVANCE DEMOCRATICO, NUESTRO VOTO CONVENCIDO, RAZONADO Y SOLIDARIO EN FAVOR DEL PROCESO DE DEMOCRATIZACION INTERNA DEL P.R.I. EN NAYARIT.

COMPAÑERO PRIISTA:

¡JUNTOS, POR UN VOTO CUALITATIVO, RAZONADO, SOLIDARIO Y CONVENCIDO POR EL PARTIDO REVOLUCIONARIO INSTITUCIONAL!.

FRATERNALMENTE

ING. MAURO A. GOMEZ AGUILAR
COORDINADOR

SECCION – B

Meridiano de Nayarit

Tepic, Nay., Sábado 03 de Marzo de 1990. INF. GENERAL PAG: B. 1

Bodegas Rurales Conasupo se Moderniza

A fin de que los productores del agro mexicano obtengan mejores precios de garantía, créditos y opciones para la comercialización de sus productos, las instituciones del sector agropecuario pondrán en marcha la creación de comité regionales apoyados por bodegas rurales CONASUPO.

Dijo Víctor Suárez Carrera, Gerente de Programa y Proyectos Especiales de Bodegas Rurales (BURUCONSA)-CONASUPO, al realizar una gira de trabajo por Nayarit.

Suárez Carrera especificó que no habrán de construirse más bodegas rurales, toda vez que se pretende optimizar el servicio de la estructura con la que actualmente se cuenta.

Señaló que los comités regionales serán creados para la organización, producción y comercialización rural del país, a través de un convenio concertado por las Secretarías de Agricultura y Recursos Hidráulicos y Reforma Agraria, el BANRURAL, FIRCO, CONASUPO y BORUCONSA.

Tales comités regionales deberán captar a los campesinos y habrán de convertirse en la instancia para terminar con la marginación de los productores en la toma de decisiones.

Suárez Carrera puntualizó que tal programa permitirá la desentralización de las acciones para la modernización del campo y una participación mas activa de los productores.

En Nayarit se integrarán veinte comités regionales a partir del mes de abril próximo, para instrumentar en la práctica las ventajas de este convenio, finalizó.

Fidel Castro es el Dictador más Viejo del Planeta; que se Vaya y Deje que Cuba sea Libre y Democrática: Coparmex

MEXICO, D.F. (NOTIPRESS).- Decidido por el pueblo nicaraguense ahora el gobierno del Frente Sandinista de Liberación Nacional (FSLN) deberá entregar el mando en forma pacífica a quienes han sido electos en un proceso democrático, afirmó hoy el Presidente de la Confederación Patronal de la República Mexicana (COPARMEX), Jorge Ocejo Moreno.

Durante una conferencia de prensa en donde se dió a conocer que fuera acreditado como observador por la Organización Internacional de Empleados (OIE) en torno a las elecciones realizadas el 25 de febrero pasado en Nicaragua Ocejo Moreno destacó que dichas votaciones fueron limpias sin ningún problema en el momento.

Dijo que pese a las intimidaciones, amenazas, presiones, encarcelamientos de fiscales electorales ejercidas, por el gobierno sandinista los nicaraguenses decidieron ir a las urnas en una participación extraordinaria.

Subrayó que el pueblo Nicaraguense decidió con su voto su futuro gobierno y no el Presidente Daniel Ortega ni mucho menos los Ministros de Defensa y del interior Humberto Ortega y Tomas Borge respectivamente pueden poner condiciones a sus conciudadanos para la entrega del mando.

El Dirigente Patronal manifestó que desgraciadamente el gobierno sadinista se organizó para tener un Partido de Gobierno con unas fuerzas armadas y policiacas al servicio del Partido y no de la Nación manteniendo además un ejercito excesivo con más de 250 mil hombres para un país que solo llega a los tres millones de habitantes.

Por último Oceja Moreno enfatizó que solo quedan en América un Dictador, Fidel Castro, quien no ha tenido toda la valentia de ponerse a consideración de su pueblo, primero fue Pinochet, hoy Ortega, ojalá mañana los cubanos logren la democracia y la libertad, en la hoy dictadura más añeja del planeta.

Matan a la Camelia

Despidiendo fétidos olores y en completo estado de putrefacción fue encontrado en su domicilio de Huaristemba, municipio de San Blas, un individuo a quien sólo se le conoce con el apodo de "La Camelia".

El cuerpo del occiso tenía más de cinco días de haber fallecido, de acuerdo a los resultados arrojados por la autopsia, presentando 4 heridas por arma blanca en las extremidades inferiores, mismas que le causaron la muerte.

Arriba de un tapanco se encontraba el cuerpo, empezando a ser devorado de algunas partes por las ratas, las que atraídas por el olor de animal muerto se dieron cita al macabro festín.

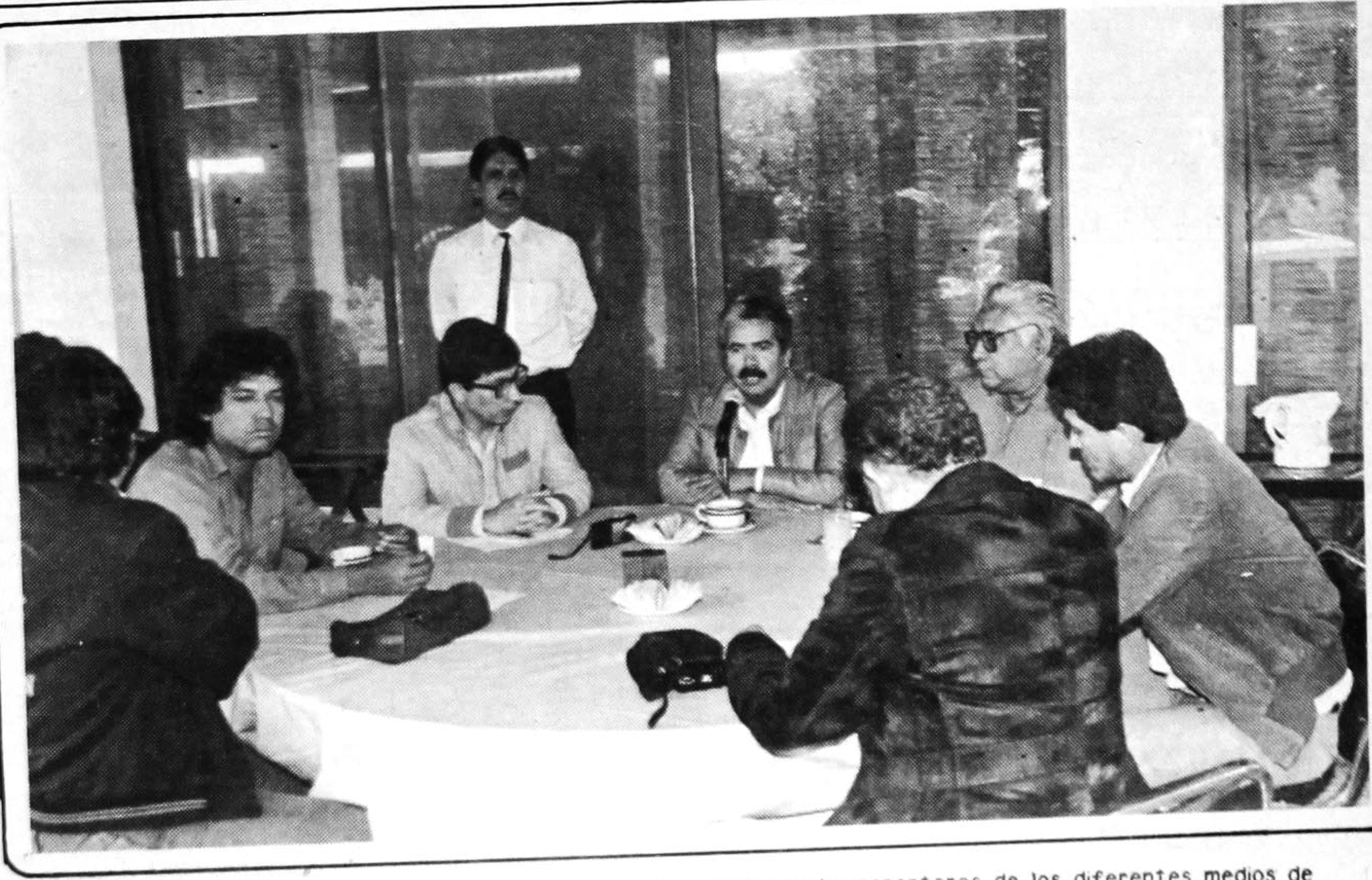

El gobernador del estado, Celso H. Delgado al reunirse con los reporteros de los diferentes medios de comunicación anunció la visita del Presidente de la República, licenciado Carlos Salinas de Gortari a Nayarit para los días 12 y 13 del presente mes de marzo.

Tomás Pérez Ruíz Rindió Informe de Actividades

POR: ROSARIO A. CAMBERO V.

El pasado 28 de febrero, Tomás Pérez Ruiz, lider de la Federación de Estudiantes de la Universidad Autónoma de Nayarit (FEUAN), rindió su informe de actividades y tocó puntos de sumo interés para la comunidad universitaria.

Como invitados especiales se contó con la presencia del gobernador Celso Humberto Delgado Ramírez, así como representantes de las universidades de Colima, Guadalajara, Querétaro y otras.

Pérez Ruiz dijo que su principal deseo es el de mejorar el nivel académico de las escuelas que más lo requieren, entre ellas mencionó a la facultad de Odontología, Agricultura, Economía y Enfermería.

Asimismo expresó que su principal meta es contribuir para que nuestra Universidad sea de las mejores en la República Mexicana.

Terminar con el Analfabetismo Meta de Ma. Eugenia

A coadyuvar en la tarea de terminar con el analfabetismo en Nayarit, llamó la señora María Eugenia Espriú de Delgado en la X Reunión de Información a Presidentas de los Sistemas DIF municipales del Estado.

Con la presencia de las titulares de todos los sistemas de asistencia social municipales, del Director General, Carlos Jiménez García para la Educación de los Adultos (INEA), la señora Espriú de Delgado convocó a llevar a cabo un programa para terminar con la población analfabeta, que en el Estado alcanza el 9.4 por ciento, significando casi 80 mil personas.

Luego de sensibilizar a través de la información de lo que significaría ser el primer estado alfabetizado en el país, la esposa del gobernador Delgado Ramírez dijo, que no se puede hablar de modernidad, si la ignorancia persiste entre nosotros; "tenemos dijo, que colaborar de manera decidida y conciente en la tarea que encabeza el Presidente Carlos Salinas de Gortari, haciendo eco a los trabajos que en la entidad desarrolla Celso Delgado", afirmó.

"Tenemos un manojo enorme de posibilidades para coadyuvar en esta tarea =manifestó la señora Espriú de Delgado= y las utilizaremos con la ayuda de 45 clubes de promotoras de sociales voluntarias de la Tercera Edad dispersos en todo el Estado y con los sistemas municipales DIF", aseveró.

Esta tarea se realizará de manera próxima, informó el licenciado Jiménez García, así como se han realizado las campañas médicas que tantos beneficios han traído a la población nayarita.

Una labor más, aunada a las muchas que ha traído el gobierno de Celso H. Delgado en beneficio de la población que lo llevó a ocupar el primer cargo en la entidad y que en esta ocasión se realizará con el apoyo del DIF-Voluntariado, brazo que emplea el gobierno para otorgar asistencia social a los desprotegidos, contando con la asesoria y capacitación del Instituto de Educación para los Adultos.

ATENCION DOMINGOS DE 9 A 2 P.M

OFERTAS SEMANALES

"LA QUEMAZON"

DEPOSITO DE FABRICA

Precios únicos para toda la familia cobertores y colchas

Super ofertas en toda la ropa de playa.

Los mejores precios. En mayoreo y menudeo.

ZACATECAS 390 NTE. (CASI ESQ. CON VICTORIA)
TEPIC. NAYARIT

OFERTAS SEMANALES

ATENCION DOMINGOS DE 9 A 2 P.M

El Sindicato del ISSSTE Renueva su Alianza con las Instituciones

MEXICO, D.F. (NOTIPRESS).- Los dirigentes del sindicato nacional de trabajadores del ISSSTE encabezados por su nuevo secretario general Dr. Trinidad Reyes Alcaráz en la entrevista que tuvieron con el presidente Carlos Salinas de Gortari se comprometiron a renovar su alianza con las instituciones nacionales con el sistema político y con el gobierno de la República.

Reyes Alcaraz también expresó que a corto plazo se llevará a cabo la revisión de escalafón del personal médico del ISSSTE que se aplicaran en forma estricta los preceptos del reglamento del trabajo que rige las actividades de dicho organismo y las delegaciones del mismo con sus trabajadores también solicito el apoyo de las altas autoridades para contener el deterioro económico de los empleados de la institución finalmente le comunicó al licenciado Salinas que abra cursos permanentes de capacitación en todas las áreas del citado organismo para lograr la superación de sus miembros.

En la reunión efectuada esta mañana en la residencia de Los Pinos el Presidente de la República escuchó con atención las palabras y planteamientos del nuevo líder en esta entrevista estuvo presente el director general del ISSSTE licenciado Emilio Lozoya Thalmann.

Joyas CES'SAR

JOYERIA Y RELOJERIA
ARTICULOS PARA TODA OCASION
ANILLOS DE GRADUACION
ORO Y PLATA

ZAPATA 82-B PTE.
TEPIC, NAY.

POR FIN EN NAYARIT

Ten-Pac

El mejor calzado de trabajo de México.
Adquieralo en:
Zaragoza 265 Pte. entre León y Monterrey.
Distribuidores Exclusivos.
Equipos de Seguridad de Nayarit, S.A. de C.V.
Tel. 2-97-68

LIDERES.
PALABRAS SIN VERDAD Y
PALABRAS SIN CUMPLIMIENTO;
ESTRUENDO DE ORGANO.
QUEVEDO.

Fraudes y Engaños de Toda Especie, Cometen los Sindicatos

Hace años que nos enteramos diariamente, por la prensa, la TV o la radio, de las innumerables trapisondas, fraudes y engaños de toda especie, que cometen los sindicatos priístas con el fin de controlar a los trabajadores: eternizar los líderes en el cargo, casi siempre contra la voluntad de los afiliados; exigir cargos administrativos y de la elección en compensación por el manejo de las masas, y efectuar todas las maniobras que hagan falta, para enriquecer a extremos bochornosos para el movimiento obrero mexicano. En consecuencia, a nadie le extraña ya dicho comportamiento, por ser cosa de todos los días.

Tienen mejor imagen los sindicatos independientes, a cuyos líderes se les suponen menos vicios solamente por el hecho de no pertenecer a las grandes centrales ni al PRI, Juan Ortega Arenas, cabeza de un grupo de abogados laborales y consejero ejecutivo de varios de estos sindicatos independientes -todos ellos cotizan varios millones de pesos mensuales-, pasa por ser un abogado-líder recto, honrado y hábil defensor de los derechos laborales, aunque temido por las empresas a causa de su dureza y de su radicalismo. Esto es lo que parece, pero tan pronto como su control está en peligro, echa mano para conservarlo, de los mismos o peores vicios que el charro más charro de la hermandad que se eterniza en los cargos contra viento y marea.

ALFREDO ALVAREZ Martínez, bajo el control de Ortega Arenas, llegó a la Secretaría General del Sindicato Nacional de Trabajadores de Aviación y Similares (SNTAS), hace casi 13 años, agitando la bandera de la No Reelección (aunque hoy pretende reelegirse por cuarta ocasión, empleando engaños, amenazas, despidos, castigos, golpes y las demás tácticas represivas de que hacen uso los líderes charros.

El primer lunes de diciembre pasado, el secretario del Interior del SNTAS, Cutberto Villegas, lanzó una convocatoria para que se registraran las planillas que lo desearan, con vista al cambio del Comité Ejecutivo tal como lo previenen los estatutos de la organización. El 28 de ese mismo mes se registró la planilla verde y blanco, acompañado de la documentación que debe integrarse el expediente de registro. Pero a los pocos días, una circular ejecutiva anunciaba que la planilla mencionada no había reunido los requisitos violando así los artículos 116 y 117 de los estatutos, los cuales establecen que no se dará un acuse de recibo sin antes verificar que todo está en orden, y la planilla verde y blanco cuenta con ese acuse de recibo.

A partir de esa fecha la planilla opositora empezó a difundir su propaganda, la cual fue muy bien recibida, por los trabajadores, descontentos en su mayoría por las sucesivas reelecciones, por el mal uso de los fondos sindicales, por las continuas represiones y por lo ocurrido durante la revisión del último contrato colectivo, donde Ortega Arenas acusó a Fidel Velázquez y a la CTM de haberse entregado por completo a los patrones y al gobierno, razón por la cual el SNTAS se había visto obligado a aceptar el reajuste en su contra de 5 presentaciones. Y los trabajadores aceptaron ese reajuste aunque a regañadientes, nada más que no fueron 5 las presentaciones reajustadas, sino 25.

Nada tiene pues, de extraño que el Director de Recursos Humanos de la Compañía Mexicana de Aviación, Eduardo Olavarría, les dirigiera un oficio a los dirigentes de la planilla verde y blanca, en el que pueda leerse: "Hago referencia a su atenta del 16 de los corrientes (enero), dirigida a nuestro Director General, en la cual solicitan ustedes oportunidad para difundir propaganda y a efectuar recorridos de proselitismo en las áreas de trabajo.

"En oficio fechado el día 12 del mes en curso, el SNTAS nos comunicó en forma oficial que únicamente la Planilla Azul (la reeleccionista) reunió los requisitos establecidos por los estatutos que los rigen, y por consiguiente, es la única legalmente registrada. En virtud de lo anterior, nos vemos precisados a negar la oportunidad por ustedes solicitada, tomando en consideración que oficialmente no tiene ustedes representatividad".

¿Creyeron ustedes alguna vez que una empresa tan fuerte como la mexicana de Aviación tomara abiertamente el partido reeleccionista de Ortega Arenas en el caso de un sindicato que le ha ocasionado grandes dolores de cabeza? ¿Habrá que atribuirlo al cambio?

CABE SEÑALAR que Alvarez Martínez, aspirante al líder vitalicio del SNTAS, no ha permitido que ante el cambio trienal del Comité Ejecutivo, se registre ninguna planilla opuesta a la suya, optando por quitar los derechos sindicales a quienes lo intentan, amenazando a los disidentes y a sus familiares, golpeándolos o aplicandoles injustificadamente la cláusula de exclusión. Los integrantes y activistas de la planilla verde y blanco fueron objeto de todos esos actos de represión, pero siguieron adelante, aunque dejando constancia documental ante todas las autoridades relacionadas con su problema, especialmente ante la Secretaría del Trabajo, la cual fue informada al detalle de todo lo que acontecía, por medio de actas debidamente registradas.

El 29 de enero del año en curso se convocó a una asamblea general, por establecerse así en los estatutos, pero se impidió la entrada a la mayoría de los trabajadores, valiéndose de porros y de golpeadores profesionales, por lo cual los trabajadores disidentes -que integraban la mayoría- optaron por realizar su asamblea en plena calle y con aparatos de sonido, y al terminar ésta marcharon todos hacia la Secretaría de Gobernación, a fin de repudiar al Comité Ejecutivo que pretende reelegirse por cuarta ocasión, pese al rechazo, tres por uno, de la gran mayoría de los trabajadores.

Los días 2 y 3 de febrero se llevaron al cabo las votaciones que la planilla verde y blanco ganó notoriamente, pese a las amenazas lanzadas por los activistas de la planilla azul en presencia de los inspectores de Gobernación que observaron el acto. Y el día 4 de febrero se abrieron las urnas en presencia de un notario público, quedando establecido que la planilla verde y blanco había obtenido claramente el triunfo. Ese mismo día, la nueva Mesa Directiva convocó a una asamblea a la que concurrió la mayoría de los trabajadores.

Lamentablemente, con fecha 12 de febrero la Dirección General de Registro de Asociaciones de la secretaría del Trabajo, otorgó el triunfo a la planilla azul, por ser esta la que obtuvo el mayor número de votos: una falsedad que no se compagina con lo observado por los inspectores de Gobernación ni con lo certificado por el notario. La Dirección mencionada ni siquiera se tomó los 10 días que la ley le concede para estudiar la documentación pertinente, puesto que a las 48 horas había ya decidido el caso en favor de la planilla minoritaria y reeleccionista.

Cabe subrayar que corren fuertes rumores -cuando el río suena agua lleva- en el sentido de que 500 millones de pesos cambiaron de mano para alcanzar una nueva reelección: una bicoca, ya que las cuotas y prestaciones del SNTAS superan en mucho los 800 millones de pesos mensuales, de los que no se rinden cuentas anuales, como establecen los estatutos. Los trabajadores están irritados por la conculcación de sus derechos y no están dispuestos a que se les sigan imponiendo "líderes corruptos y represivos, que ponen en peligro nuestra fuente de trabajo". Solo piden lo estrictamente justo conforme a derecho, que se lleve al cabo un recuento de los trabajadores, con asistencia de observadores de gobernación y las autoridades lleven al cabo las auditorías que reclamen, por parecerles que se han fugado miles de millones de pesos en más de 12 años de reelecciones consecutivas.

Patadas contra el aguijón y nada más. ¿Es que los trabajadores tienen en estos días algún derecho?

ORACION MILAGROSA

"Confió en Dios con todas mis fuerza, por eso pido a Dios que ilumine mi camino y otorge la gracia que tanto deseo". Mandé publicar y observe lo que ocurrirá en el cuarto día.
JSA

MUEBLES
CALIDAD "EVELIA" PRECIOS
TODO PARA EL HOGAR
• TELEVISORES • LAVADORAS • REFRIGERADORES
• ESTUFAS • RECAMARAS Y JUEGOS DE SALA
Miñón y Querétaro
Tel. 3-61-89 Tepic, Nay.
Ventas de Crédito y Contado

DR. OCTAVIO MONTES DE OCA RUIZ
Medicina de Rehabilitación
Lumbalgias, Parálisis facial,
Artritis y Paralisis en general
Dom. Particular INSURGENTES 719 PTE.
TEL. 2-52-98

DR. FCO. J. VALERIO HANDAL
MEDICINA INTERNA
Gastroenterología Electrocardiografía
U.A.G. U.N.A.M.
Post-Graduado Centro Hospitalario
20 de Noviembre ISSSTE
Horas de Consulta de 16:00 a 20:00 Hrs.
Consultorio: Hidalgo 149 Pte.
Tel. 2-49-39 Radio Tel. 2-33-05 Clave 776
Domicilio Particular
Calle Genova 8 Cd. Valle

D. A.
DESPACHO DE INGENIERIA Y ARQUITECTURA
Ofrece los siguientes servicios profesionales:
- DISEÑO Y DIBUJO ARQUITECTONICO
- LEVANTAMIENTOS TOPOGRAFICOS
- SUPERVISION Y ADMINISTRACION DE OBRA
- DISEÑO ESTRUCTURAL
- CONSTRUCCION, REMODELACION, AMPLIACION Y REPARACION DE INMUEBLES
- MANTENIMIENTO E INSTALACION DE SISTEMAS ELECTRICOS, HIDRAULICOS Y SANITARIOS
- SISTEMAS PREFABRICADOS PARA CONSTRUCCION DE CASA - HABITACION
- SISTEMAS DE IMPERMEABILIZACION EN FRIO
- ACABADOS ESPECIALES DE OBRA
El mejor servicio al mejor costo
Puebla 128 ote. Int. no. 4
Tel. 2-01-31 Tepic Nay.

TALLER MECANICO
DE JUVENTINO GOMEZ
TRABAJOS DE TORNO EN GENERAL
Soldaduras Eléctricas y Aluminio
RECTIFICACION DE MOTORES
Rectificadora de Superficies Torcidas
Contamos con Prensa para 100 Toneladas
San Luis 44 Sur Casi Esquina con Abasolo.
TELEFONO 2-16-51

RICOCINA
Cocina Económica, les ofrece desde ahora ricos platillos, sopas, guisados y postres.
Visítenos o llámenos.
Pedidos al Tel. 2-67-35 Allende 134 Ote. entre Ures y San Luis.

Dr. Roberto Silva Perez
CIRUJANO DENTISTA
CONSULTORIO: PARTICULAR
Av. México 157 sur Eulogio Parra N.422 ote.
Int. 3 Altos
TEPIC NAYARIT.

IMPRIMIR TU ROPA DEPORTIVA?
ESTAMPADOS DEPORTIVOS
Juan Escutia #158 Altos Telefono 2-60-26
Tepic, Nayarit

YA ESTA AQUI.... EN TEPIC
LA NUEVA
TINTORERIA ELECTRONICA
Su ropa fina ya la puede usted confiar con nosotros.
Contamos con la más avanzada tecnología del ramo
VISITENOS EN:
BOULEVARD TEPIC XALISCO No. 115

EN TEPIC...
PUEBLA VERACRUZ POZA RICA CULIACAN TAMPICO TUXPAN GUADALAJARA COLIMA DURANGO LERDO TORREON JALAPA
HAMBURGUESAS
BUFALO
Orgullosamente mexicanas!
Coca-Cola INVITA
- HAMBURGUESAS GIGANTES AL CARBON
- PIZZAS
- PAPAS A LA FRANCESA
AV. INSURGENTES No. 280 Pte.
A ½ CUADRA DE LA ALAMEDA.

Desaparece el Arma que Mató a Rico Industrial

POR: SIDIDORO PEREZ

MEXICO, D.F. (NOTIPRESS).- Sí se robaron el arma con que fue asesinado el multimillonario industrial Judio Simón Guindi Sndaui pero esto no entorpece las investigaciones para que se castigue a los responsables dijo Marco Antonio Díaz de León director de control de procesos de la procuraduría general de justicia del Distrito Federal.

Durante una reunión improvisada en las instalaciones de la dependencia Federico Ponce Rojos director de averiguaciones previas de la PGJ DF. Señaló que esta arma de fuego fue robada el 20 de febrero por total negligencia del custodio Rafael Maeos encargado de vigilar la pistola walter-PP Magnum Nueve milimetros.

Marco Antonio Díaz recalcó que la desaparición del arma homicida que es uno de los elementos principales para esclarecer el asesinato del industrial no sufre alteración ni modificación alguna así como tampoco entorpece las investigciones.

Por otra parte, Federico Ponce indicó que hasta el momento se encuentran 18 personas a investigación entre guardias agentes del ministerio público subdelegado y jefe del departamento pero agregó que se puede hacer una hipótesis de que los familiares o incluso los presuntos asesinos hayan dado dinero para desaparecer el arma.

Tercera Caída de la Bolsa

MEXICO, D.F. (NOTIPRESS).- En tercera sesión consecutiva los precios de las acciones que cotizan en la bolsa mexicana de valores sufrieron bajas.

El indicador principal de ese mercado perdió 2.816.30 puntos que significan una variación de un 59 por ciento para dólares de 473.010 unidades.

No obstante continúa negociandose fuertes montos de títulos llegando este día a 476 millones 6691 mil 216 nivel bajo comprobado con los 96 millones de ayer.

En el mercado accionario de un total de 89 emisiones 21 operaron a la alza 24 a la baja y 44 permanecieron estables.

Los petrobonos emisión 88 tuvieron un aumento de 127.50 pesos y se anuncia que el tipo de cambio que regira en sus operaciones en los pagares de la tesorería de la federación será a razón de 2,705.00 comercial ofrece un rendimiento de 51.94 por ciento que constituye un record en la gratificación de los inversionistas en este tipo de pagares.

Salinas de Gortari de Gira por Baja California Sur

MEXICO, D.F. (NOTIPRESS).- La gira de trabajo que el presidente Carlos Salinas de Gortari llevará a cabo por Baja California tiene como principal propósito beneficiar a 300 mil habitantes de colonias populares en distintas poblaciones ofreciendoles casas habitación, apoyo a la infraestructura turística, escuelas y hospitales esto además de dotar de agua potable lo cual permitirá un mayor desarrollo del pueblo bajacaliforniano.

El jefe del ejecutivo pondrá en marcha la segunda etapa del acuerdo vizcaino al Pacífico y en Cabo San Lucas, y hará lo mismo con la planta de tratamiento de aguas negras.

Destaca también en la zona de Los Cabos la regularización de la tenencia de la tierra y entre otras de sus actividades hará la entrega de escuelas y de equipo para el Hospital General en la capital del estado.

De esta manera y en el marco del programa de solidaridad se completaran obras importantes para impulsar el desarrollo integral de Baja California Sur.

PARRA
AUTO CRISTALES
Tel. 3-61-62

EXPERTOS EN CORTE E INSTALACION DE CRISTALES PARA AUTOS Y CAMIONES
REPARACION DE CHAPAS Y ELEVADORES
Mazatlán 193 Sur - Tepic, Nay.

LXI ANIVERSARIO
PRI
NAYARIT
NAVARRO Y VALLARTA
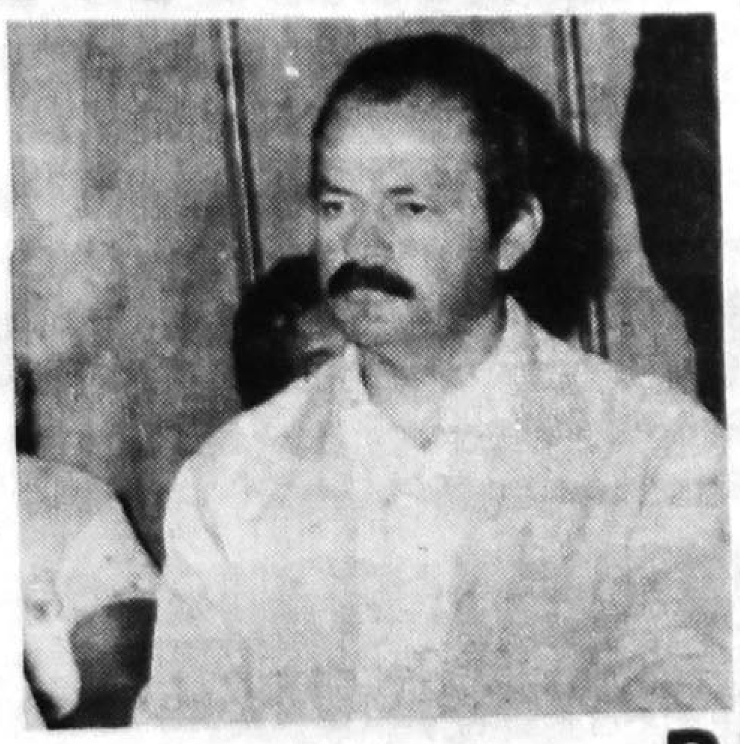
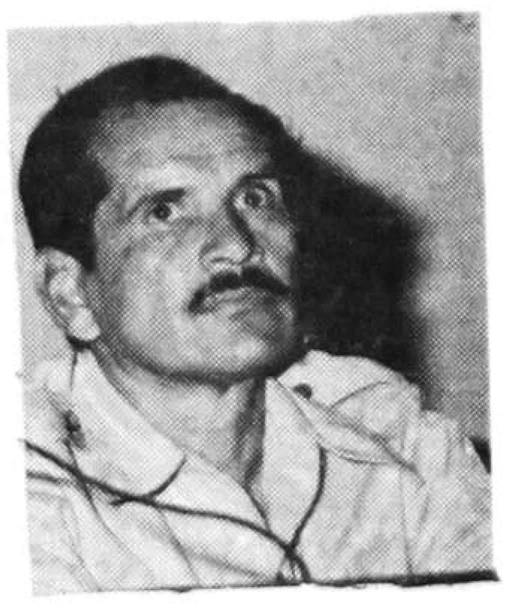
LA DEMOCRACIA Y UNIDAD AVANZAN
PARA
PRESIDENTE Y SECRETARIO GENERAL
DEL COMITE DIRECTIVO ESTATAL
HAREMOS DEL PARTIDO Y DE LA MILITANCIA
VOCACION
PARA SERVIR AL PRIISMO Y A LA SOCIEDAD
DOMINGO 4 DE MARZO
VOTA ASI
EN LA CASILLA DE TU SECCIONAL

... ya que todo mundo sabe, que los mejores precios estan en:

Pétalo - PAPEL HIGIENICO - 4 Rollos DE $ 3,610.00 A **2,969.00**	**Mileche** - LECHE EN POLVO - 340 GR. DE $ 3,205.00 A **2,789.00**
Mayonesa C/LIMON McCORMICK 105 GR. DE $ 1,121.00 A **919.00**	**Castillo** JABON P/LAVAR - ROSA 400 GR. DE $ 990.00 A **849.00**
Corn Flakes - CEREAL FAMILIAR - 170 GR. DE $ 1,321.00 A **1,079.00**	**Galletas** HAWAIANAS - GAMESA - KILO DE $ 2,964.00 A **2,409.00**
Palmolive JABON P/BAÑO - ROSA 200 GR. DE $ 740.00 A **669.00**	**Jamón** T/AMERICANO - SN. RAFAEL KILO DE $ 13,500.00 A **12,200.00**
Chorizo COMERCIAL VIVA KILO DE $ 9000.00 A **7,187.00**	**Tocino** AHUMADO VIVA KILO DE $ 10,670.00 A **8,520.00**
Salchicha - VIENA - FUD - 200 GR. DE $ 1,788.00 A **1,430.00**	**Salchicha** - VIENA - FUD - 500 GR. DE $ 4,338.00 A **3,465.00**

VIGENCIA 2-3-4 MARZO DEL '90

Primero conasupo